福山地区春季総体バドミントン競技　　2025年4月12、13日　府中高校、大門高校
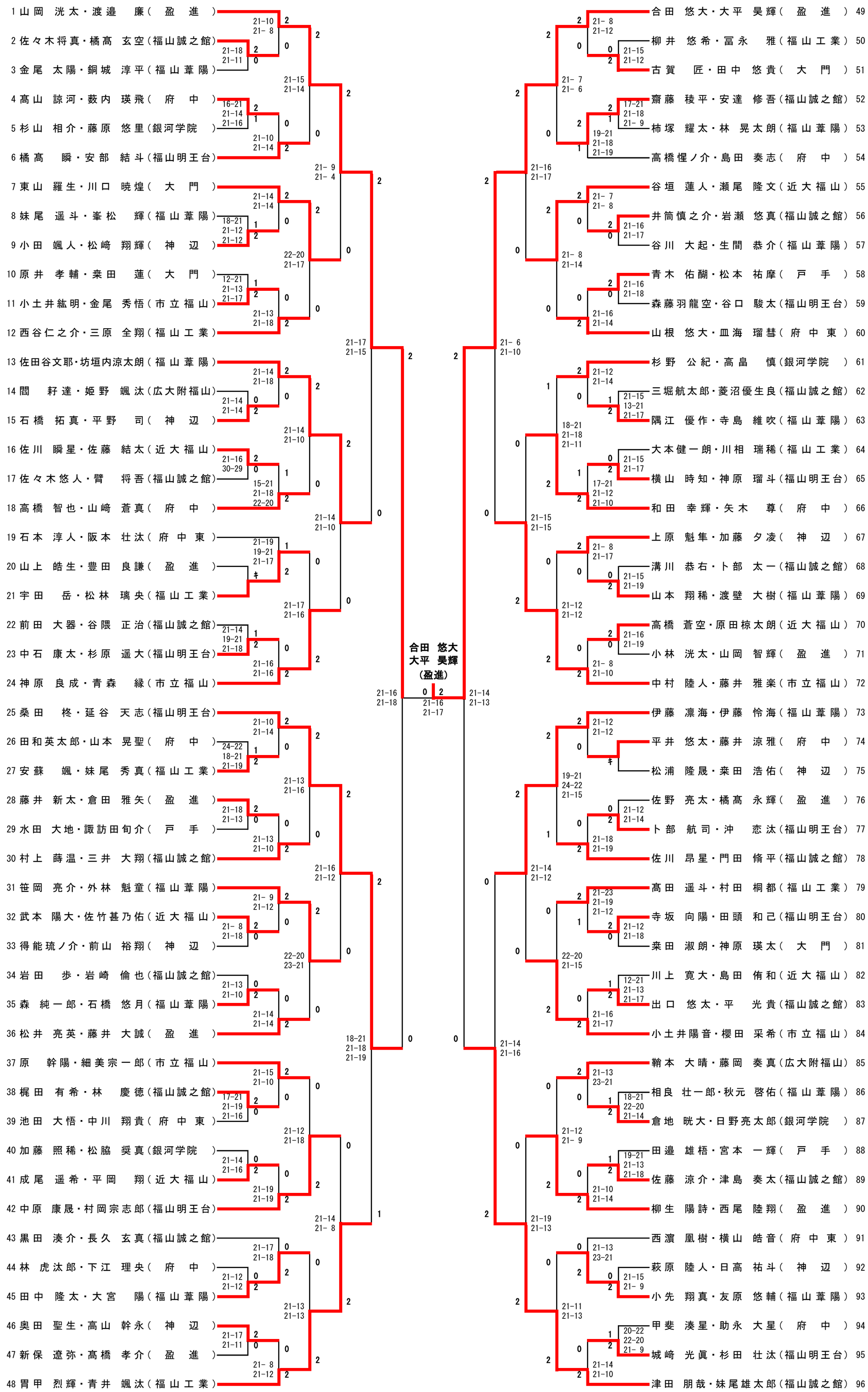
男子ダブルス