福山地区春季総体バドミントン競技　　2025年4月12、13日　市立福山高校
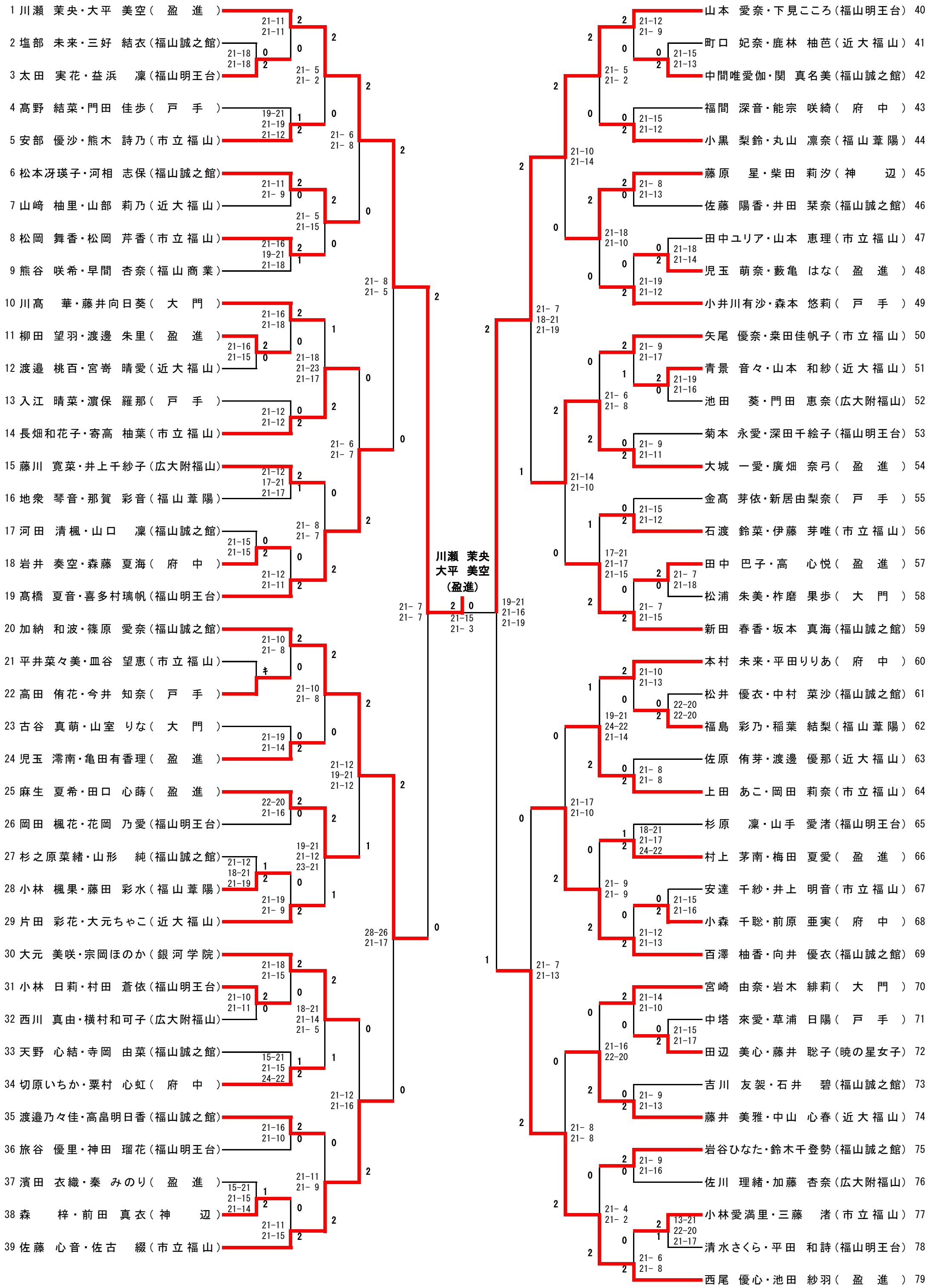
女子ダブルス