福山地区春季総体バドミントン競技　　2024年4月13日　市立福山高校
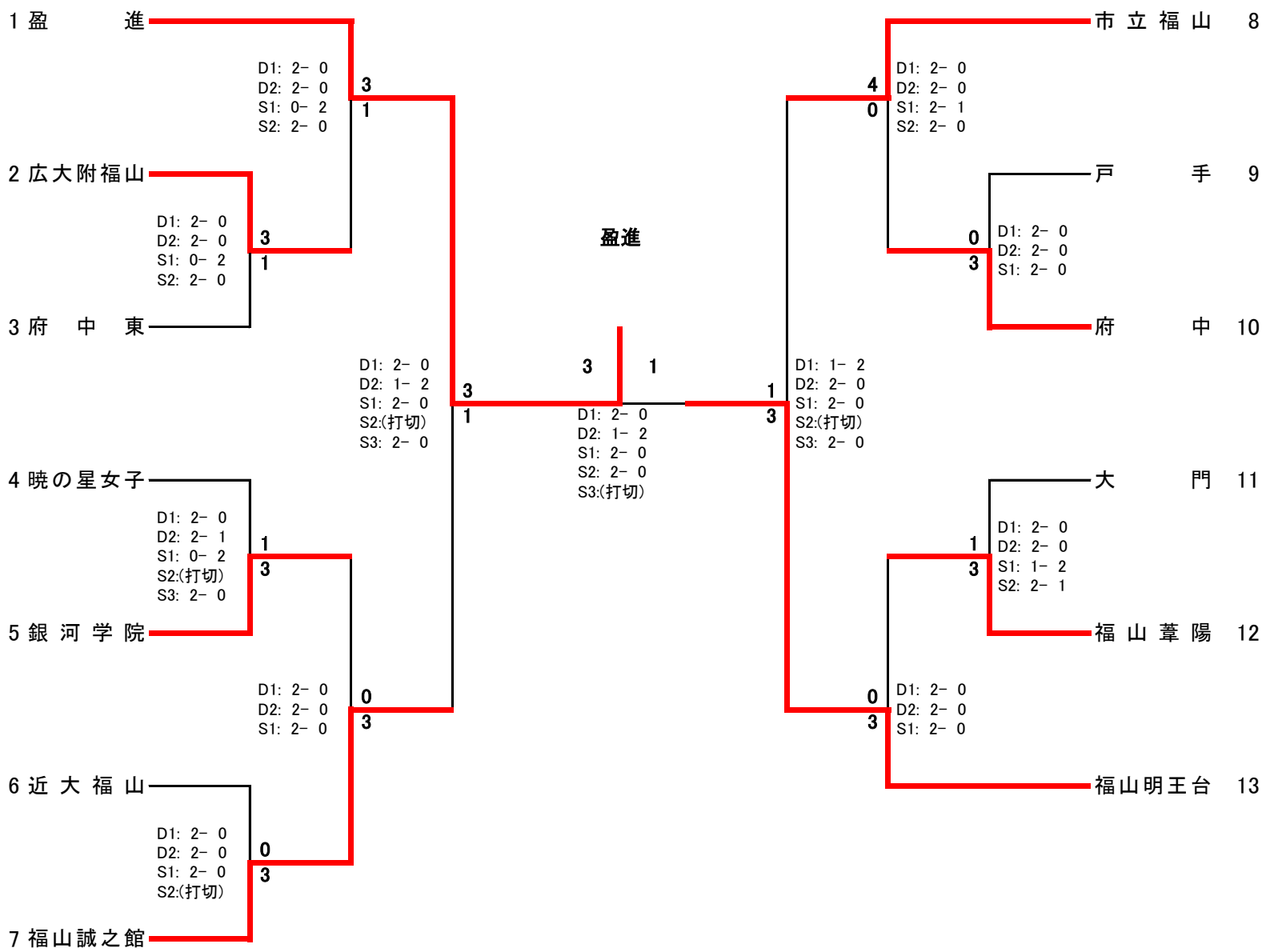
女子団体