2023年度春季福山地区総体　　2023年4月15日　府中高校
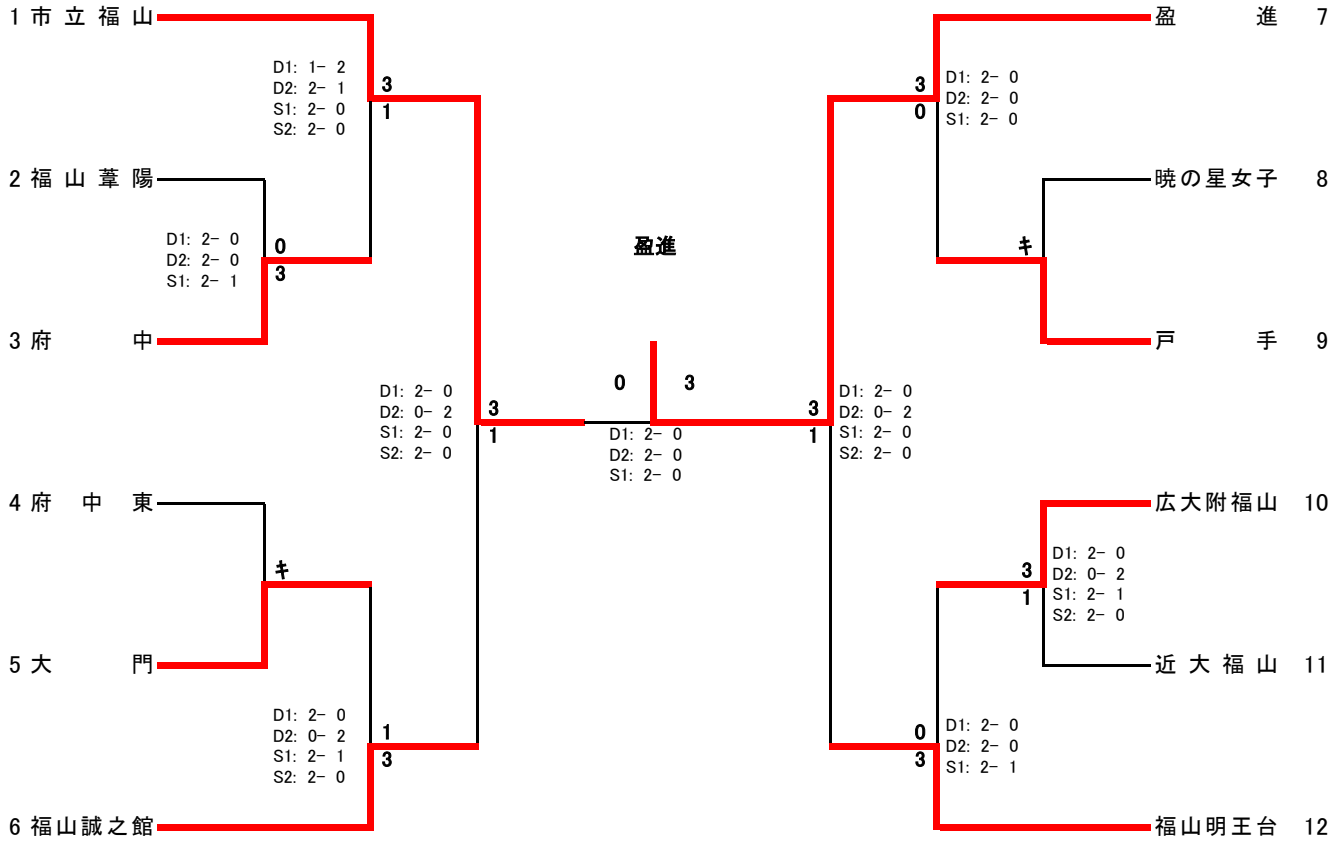
# 女子団体