男子シングルス (2)

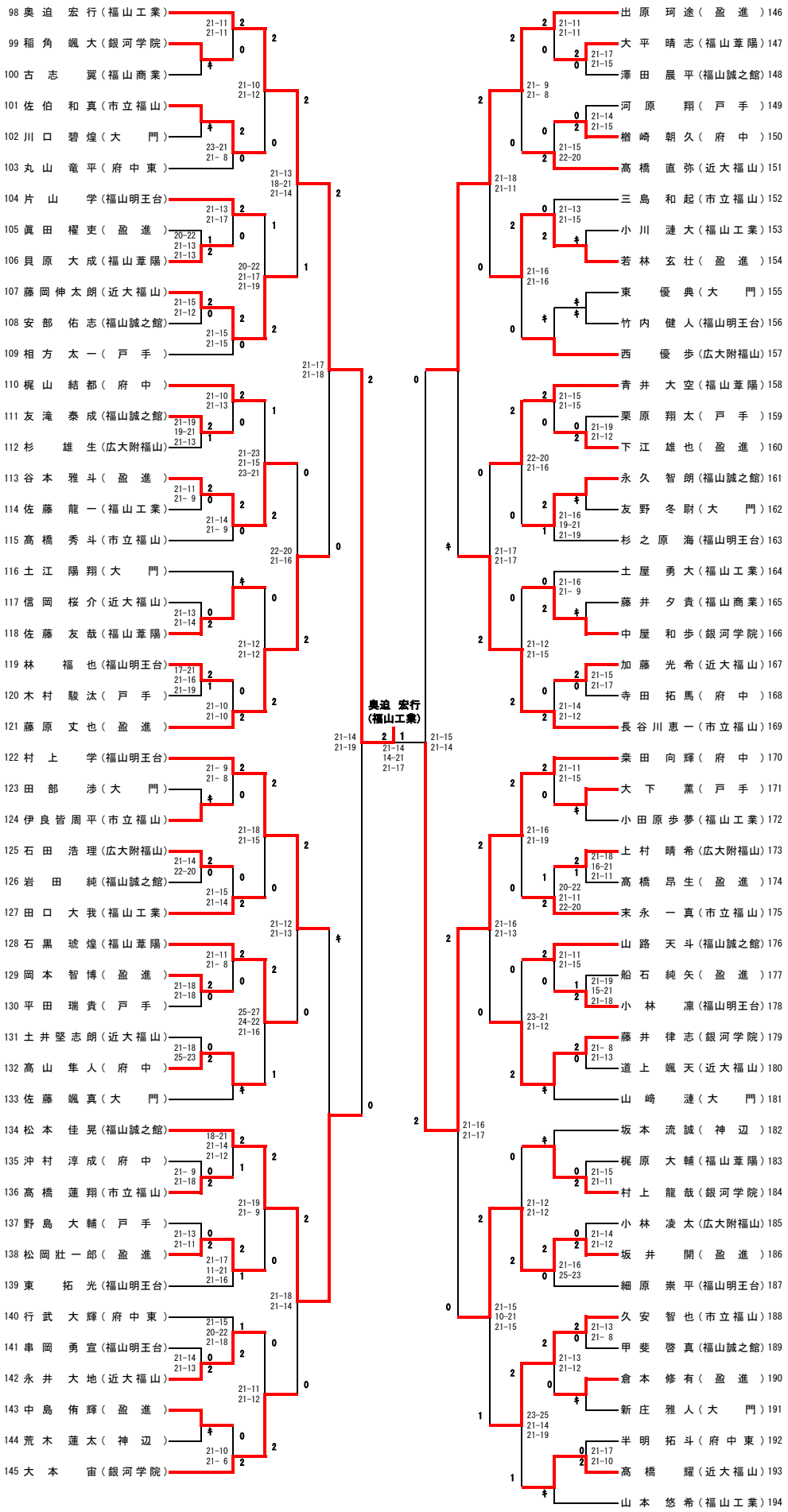
98 奥 迫 宏 行（福山工業）
99 稲 角 颯 大（銀河学院）
100 古 志 翼（福山商業）
101 佐 伯 和 真（市立福山）
102 川 口 碧 煌（大 門）
103 丸 山 竜 平（府中東）
104 片 山 学（福山明王台）
105 眞 田 櫂 吏（盈 進）
106 貝 原 大 成（福山葦陽）
107 藤 岡 伸 太 朗（近大福山）
108 安 部 佑 志（福山誠之館）
109 相 方 太 一（戸 手）
110 梶 山 結 都（府 中）
111 友 滝 泰 成（福山誠之館）
112 杉 雄 生（広大附福山）
113 谷 本 雅 斗（盈 進）
114 佐 藤 龍 一（福山工業）
115 髙 橋 秀 斗（市立福山）
116 土 江 陽 翔（大 門）
117 信 岡 桜 介（近大福山）
118 佐 藤 友 哉（福山葦陽）
119 林 福 也（福山明王台）
120 木 村 駿 汰（戸 手）
121 藤 原 丈 也（盈 進）
122 村 上 学（福山明王台）
123 田 部 渉（大 門）
124 伊 良 皆 周 平（市立福山）
125 石 田 浩 理（広大附福山）
126 岩 田 純（福山誠之館）
127 田 口 大 我（福山工業）
128 石 黒 琥 煌（福山葦陽）
129 岡 本 智 博（盈 進）
130 平 田 瑞 貴（戸 手）
131 土 井 堅 志 朗（近大福山）
132 髙 山 隼 人（府 中）
133 佐 藤 颯 真（大 門）
134 松 本 佳 晃（福山誠之館）
135 沖 村 淳 成（府 中）
136 髙 橋 蓮 翔（市立福山）
137 野 島 大 輔（戸 手）
138 松 岡 壮 一 郎（盈 進）
139 東 拓 光（福山明王台）
140 行 武 大 輝（府中東）
141 串 岡 勇 宣（福山明王台）
142 永 井 大 地（近大福山）
143 中 島 侑 輝（盈 進）
144 荒 木 蓮 太（神 辺）
145 大 本 宙（銀河学院）
奥迫 宏行
（福山工業）
146 出 原 珂 途（盈 進）
147 大 平 晴 志（福山葦陽）
148 澤 田 晨 平（福山誠之館）
149 河 原 翔（戸 手）
150 楢 崎 朝 久（府 中）
151 髙 橋 直 弥（近大福山）
152 三 島 和 起（市立福山）
153 小 川 漣 大（福山工業）
154 若 林 玄 壮（盈 進）
155 東 優 典（大 門）
156 竹 内 健 人（福山明王台）
157 西 優 歩（広大附福山）
158 青 井 大 空（福山葦陽）
159 栗 原 翔 太（戸 手）
160 下 江 雄 也（盈 進）
161 永 久 智 朗（福山誠之館）
162 友 野 冬 尉（大 門）
163 杉 之 原 海（福山明王台）
164 土 屋 勇 大（福山工業）
165 藤 井 夕 貴（福山商業）
166 中 屋 和 歩（銀河学院）
167 加 藤 光 希（近大福山）
168 寺 田 拓 馬（府 中）
169 長 谷 川 恵 一（市立福山）
170 桒 田 向 輝（府 中）
171 大 下 薫（戸 手）
172 小 田 原 歩 夢（福山工業）
173 上 村 晴 希（広大附福山）
174 髙 橋 昂 生（盈 進）
175 末 永 一 真（市立福山）
176 山 路 天 斗（福山誠之館）
177 船 石 純 矢（盈 進）
178 小 林 凛（福山明王台）
179 藤 井 律 志（銀河学院）
180 道 上 颯 天（近大福山）
181 山 崎 漣（大 門）
182 坂 本 流 誠（神 辺）
183 梶 原 大 輔（福山葦陽）
184 村 上 龍 哉（銀河学院）
185 小 林 凌 太（広大附福山）
186 坂 井 開（盈 進）
187 細 原 崇 平（福山明王台）
188 久 安 智 也（市立福山）
189 甲 斐 啓 真（福山誠之館）
190 倉 本 修 有（盈 進）
191 新 庄 雅 人（大 門）
192 半 明 拓 斗（府中東）
193 髙 橋 耀（近大福山）
194 山 本 悠 希（福山工業）