女子シングルス（2）

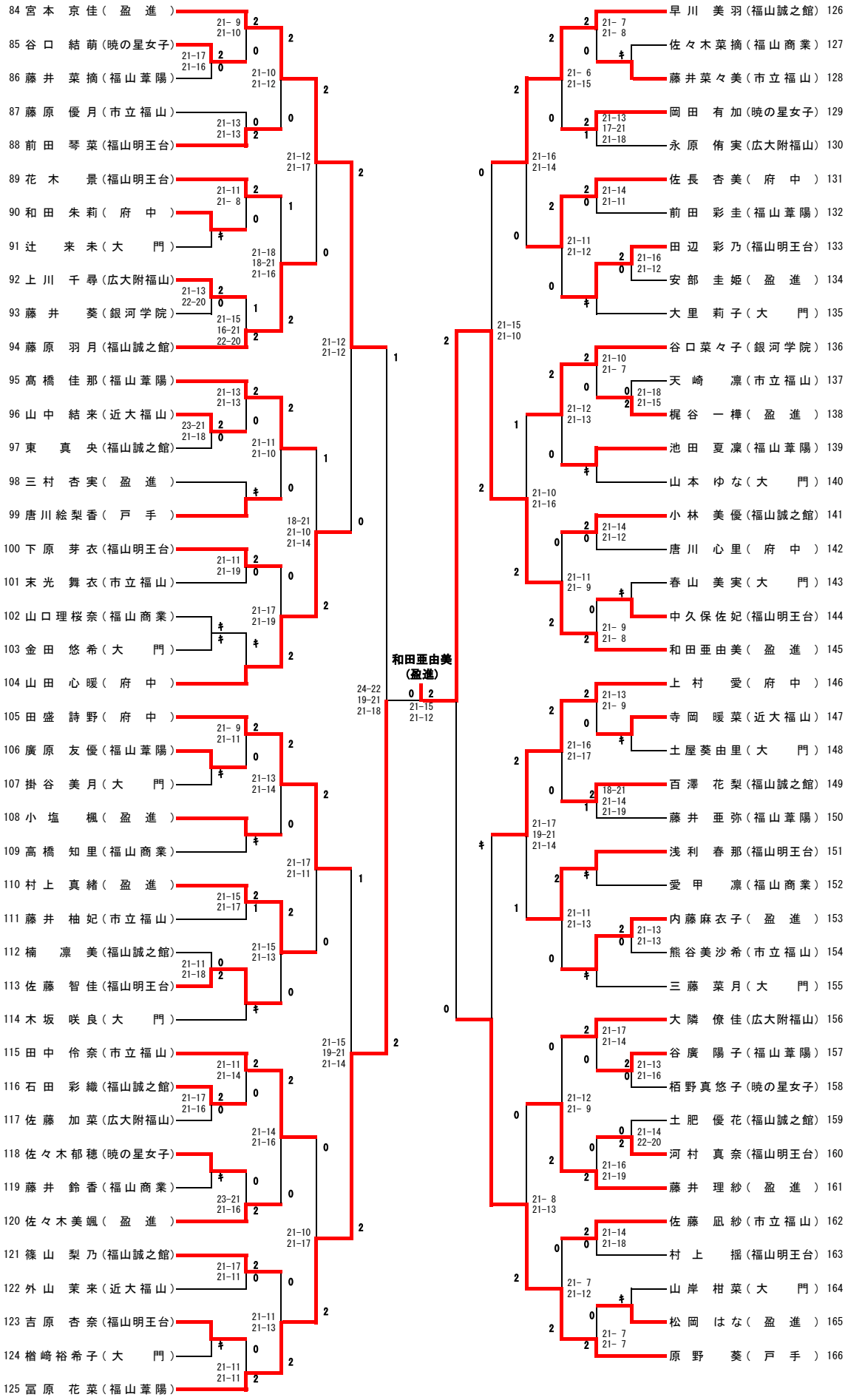
84 宮本 京佳（盈進）
85 谷口 結萌（暁の星女子）
86 藤井 菜摘（福山葦陽）
87 藤原 優月（市立福山）
88 前田 琴菜（福山明王台）
89 花木 景（福山明王台）
90 和田 朱莉（府中）
91 辻 来未（大門）
92 上川 千尋（広大附福山）
93 藤井 葵（銀河学院）
94 藤原 羽月（福山誠之館）
95 髙橋 佳那（福山葦陽）
96 山中 結来（近大福山）
97 東 真央（福山誠之館）
98 三村 杏実（盈進）
99 唐川絵梨香（戸手）
100 下原 芽衣（福山明王台）
101 末光 舞衣（市立福山）
102 山口理桜奈（福山商業）
103 金田 悠希（大門）
104 山田 心暖（府中）
105 田盛 詩野（府中）
106 廣原 友優（福山葦陽）
107 掛谷 美月（大門）
108 小塩 楓（盈進）
109 高橋 知里（福山商業）
110 村上 真緒（盈進）
111 藤井 柚妃（市立福山）
112 楠 凛美（福山誠之館）
113 佐藤 智佳（福山明王台）
114 木坂 咲良（大門）
115 田中 伶奈（市立福山）
116 石田 彩織（福山誠之館）
117 佐藤 加菜（広大附福山）
118 佐々木郁穂（暁の星女子）
119 藤井 鈴香（福山商業）
120 佐々木美颯（盈進）
121 篠山 梨乃（福山誠之館）
122 外山 茉来（近大福山）
123 吉原 杏奈（福山明王台）
124 楢崎裕希子（大門）
125 冨原 花菜（福山葦陽）
126 早川 美羽（福山誠之館）
127 佐々木菜摘（福山商業）
128 藤井菜々美（市立福山）
129 岡田 有加（暁の星女子）
130 永原 侑実（広大附福山）
131 佐長 杏美（府中）
132 前田 彩圭（福山葦陽）
133 田辺 彩乃（福山明王台）
134 安部 圭姫（盈進）
135 大里 莉子（大門）
136 谷口菜々子（銀河学院）
137 天崎 凛（市立福山）
138 梶谷 一樺（盈進）
139 池田 夏凜（福山葦陽）
140 山本 ゆな（大門）
141 小林 美優（福山誠之館）
142 唐川 心里（府中）
143 春山 美実（大門）
144 中久保佐妃（福山明王台）
145 和田亜由美（盈進）
146 上村 愛（府中）
147 寺岡 暖菜（近大福山）
148 土屋葵由里（大門）
149 百澤 花梨（福山誠之館）
150 藤井 亜弥（福山葦陽）
151 浅利 春那（福山明王台）
152 愛甲 凛（福山商業）
153 内藤麻衣子（盈進）
154 熊谷美沙希（市立福山）
155 三藤 菜月（大門）
156 大隣 僚佳（広大附福山）
157 谷廣 陽子（福山葦陽）
158 栢野真悠子（暁の星女子）
159 土肥 優花（福山誠之館）
160 河村 真奈（福山明王台）
161 藤井 理紗（盈進）
162 佐藤 凪紗（市立福山）
163 村上 揺（福山明王台）
164 山岸 柑菜（大門）
165 松岡 はな（盈進）
166 原野 葵（戸手）
和田亜由美
（盈進）