令和4年度福山地区高等学校春季総合体育大会バドミントン競技　　令和4年4月16日,17日,26日　ローズアリーナ，府中，福山商業
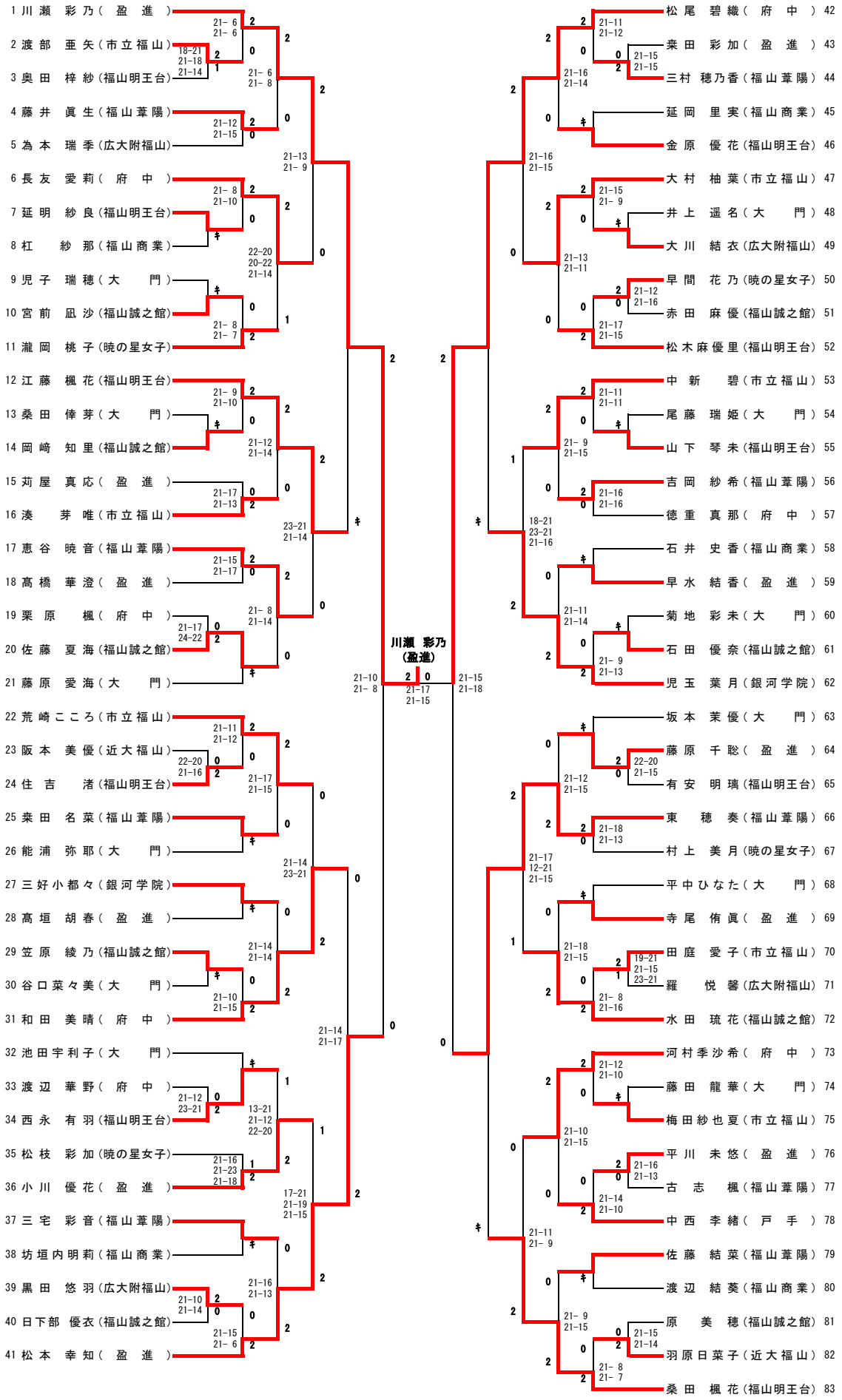
女子シングルス（1）