女子ダブルス

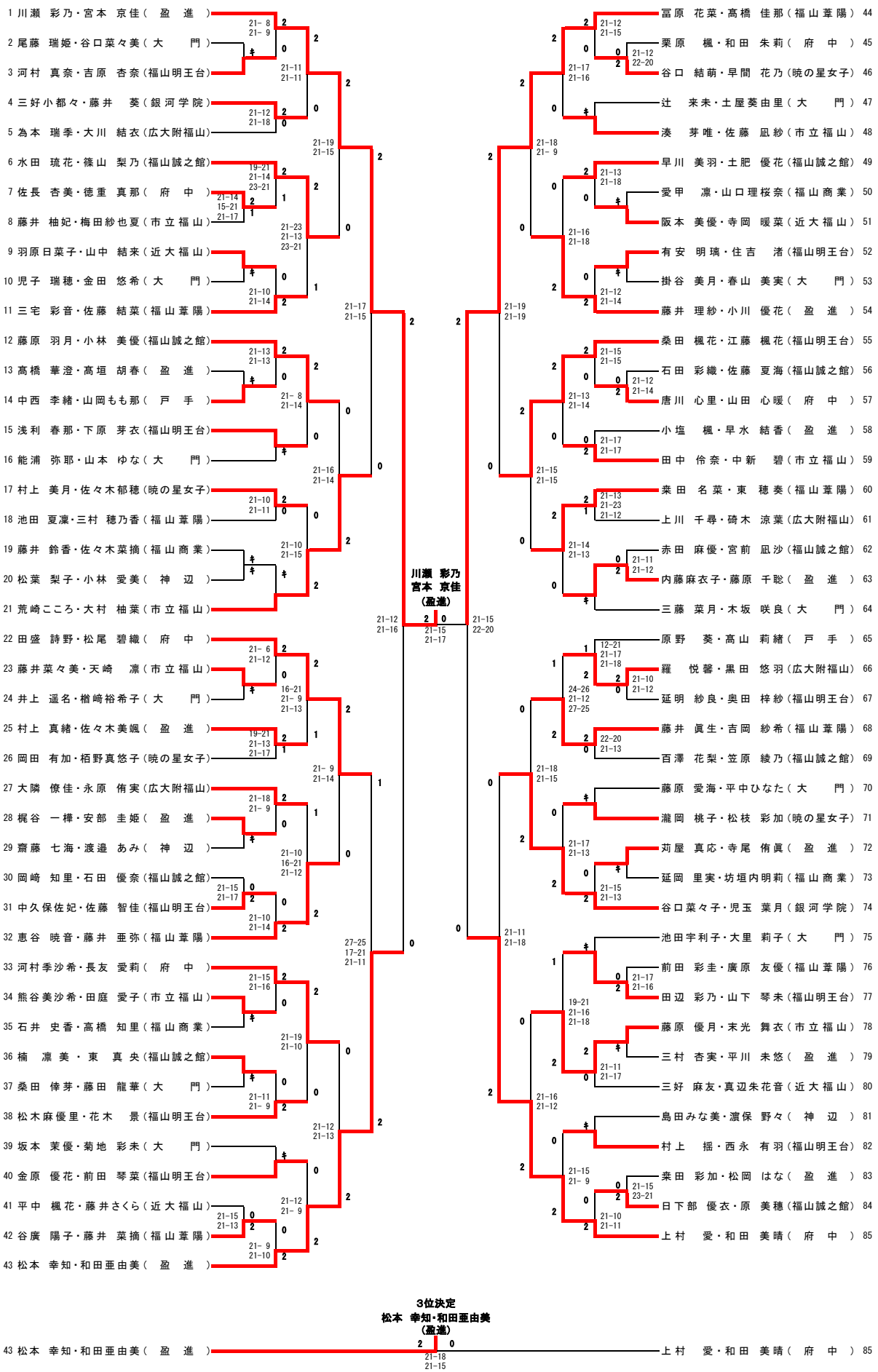
1 川瀬 彩乃・宮本 京佳（ 盈 進 ）
2 尾藤 瑞姫・谷口菜々美（ 大 門 ）
3 河村 真奈・吉原 杏奈（福山明王台）
4 三好小都々・藤井 葵（銀河学院）
5 為本 瑞季・大川 結衣（広大附福山）
6 水田 琉花・篠山 梨乃（福山誠之館）
7 佐長 杏美・徳重 真那（ 府 中 ）
8 藤井 柚妃・梅田紗也夏（市立福山）
9 羽原日菜子・山中 結来（近大福山）
10 児子 瑞穂・金田 悠希（ 大 門 ）
11 三宅 彩音・佐藤 結菜（福山葦陽）
12 藤原 羽月・小林 美優（福山誠之館）
13 髙橋 華澄・髙垣 胡春（ 盈 進 ）
14 中西 李緒・山岡もも那（ 戸 手 ）
15 浅利 春那・下原 芽衣（福山明王台）
16 能浦 弥耶・山本 ゆな（ 大 門 ）
17 村上 美月・佐々木郁穂（暁の星女子）
18 池田 夏凜・三村 穂乃香（福山葦陽）
19 藤井 鈴香・佐々木菜摘（福山商業）
20 松葉 梨子・小林 愛美（ 神 辺 ）
21 荒崎こころ・大村 柚葉（市立福山）
22 田盛 詩野・松尾 碧織（ 府 中 ）
23 藤井菜々美・天崎 凛（市立福山）
24 井上 遥名・楢崎裕希子（ 大 門 ）
25 村上 真緒・佐々木美颯（ 盈 進 ）
26 岡田 有加・栢野真悠子（暁の星女子）
27 大隣 僚佳・永原 侑実（広大附福山）
28 梶谷 一樺・安部 圭姫（ 盈 進 ）
29 齋藤 七海・渡邉 あみ（ 神 辺 ）
30 岡崎 知里・石田 優奈（福山誠之館）
31 中久保佐妃・佐藤 智佳（福山明王台）
32 恵谷 暁音・藤井 亜弥（福山葦陽）
33 河村季沙希・長友 愛莉（ 府 中 ）
34 熊谷美沙希・田庭 愛子（市立福山）
35 石井 史香・髙橋 知里（福山商業）
36 楠 凛美・東 真央（福山誠之館）
37 桑田 倖芽・藤田 龍華（ 大 門 ）
38 松木麻優里・花木 景（福山明王台）
39 坂本 茉優・菊地 彩未（ 大 門 ）
40 金原 優花・前田 琴菜（福山明王台）
41 平中 楓花・藤井さくら（近大福山）
42 谷廣 陽子・藤井 菜摘（福山葦陽）
43 松本 幸知・和田亜由美（ 盈 進 ）
川瀬 彩乃
宮本 京佳
（盈進）
冨原 花菜・髙橋 佳那（福山葦陽） 44
栗原 楓・和田 朱莉（ 府 中 ） 45
谷口 結萌・早間 花乃（暁の星女子） 46
辻 来未・土屋葵由里（ 大 門 ） 47
湊 芽唯・佐藤 凪紗（市立福山） 48
早川 美羽・土肥 優花（福山誠之館） 49
愛甲 凛・山口理桜奈（福山商業） 50
阪本 美優・寺岡 暖菜（近大福山） 51
有安 明璃・住吉 渚（福山明王台） 52
掛谷 美月・春山 美実（ 大 門 ） 53
藤井 理紗・小川 優花（ 盈 進 ） 54
桑田 楓花・江藤 楓花（福山明王台） 55
石田 彩織・佐藤 夏海（福山誠之館） 56
唐川 心里・山田 心暖（ 府 中 ） 57
小塩 楓・早水 結香（ 盈 進 ） 58
田中 伶奈・中新 碧（市立福山） 59
桒田 名菜・東 穂奏（福山葦陽） 60
上川 千尋・碕木 涼葉（広大附福山） 61
赤田 麻優・宮前 凪沙（福山誠之館） 62
内藤麻衣子・藤原 千聡（ 盈 進 ） 63
三藤 菜月・木坂 咲良（ 大 門 ） 64
原野 葵・髙山 莉緒（ 戸 手 ） 65
羅 悦馨・黒田 悠羽（広大附福山） 66
延明 紗良・奥田 梓紗（福山明王台） 67
藤井 眞生・吉岡 紗希（福山葦陽） 68
百澤 花梨・笠原 綾乃（福山誠之館） 69
藤原 愛海・平中ひなた（ 大 門 ） 70
瀧岡 桃子・松枝 彩加（暁の星女子） 71
苅屋 真応・寺尾 侑眞（ 盈 進 ） 72
延岡 里実・坊垣内明莉（福山商業） 73
谷口菜々子・児玉 葉月（銀河学院） 74
池田宇利子・大里 莉子（ 大 門 ） 75
前田 彩圭・廣原 友優（福山葦陽） 76
田辺 彩乃・山下 琴未（福山明王台） 77
藤原 優月・末光 舞衣（市立福山） 78
三村 杏実・平川 未悠（ 盈 進 ） 79
三好 麻友・真辺朱花音（近大福山） 80
島田みな美・濵保 野々（ 神 辺 ） 81
村上 揺・西永 有羽（福山明王台） 82
桒田 彩加・松岡 はな（ 盈 進 ） 83
日下部 優衣・原 美穂（福山誠之館） 84
上村 愛・和田 美晴（ 府 中 ） 85
3位決定
松本 幸知・和田亜由美
（盈進）
43 松本 幸知・和田亜由美（ 盈 進 ）
上村 愛・和田 美晴（ 府 中 ） 85