２年女子シングルス

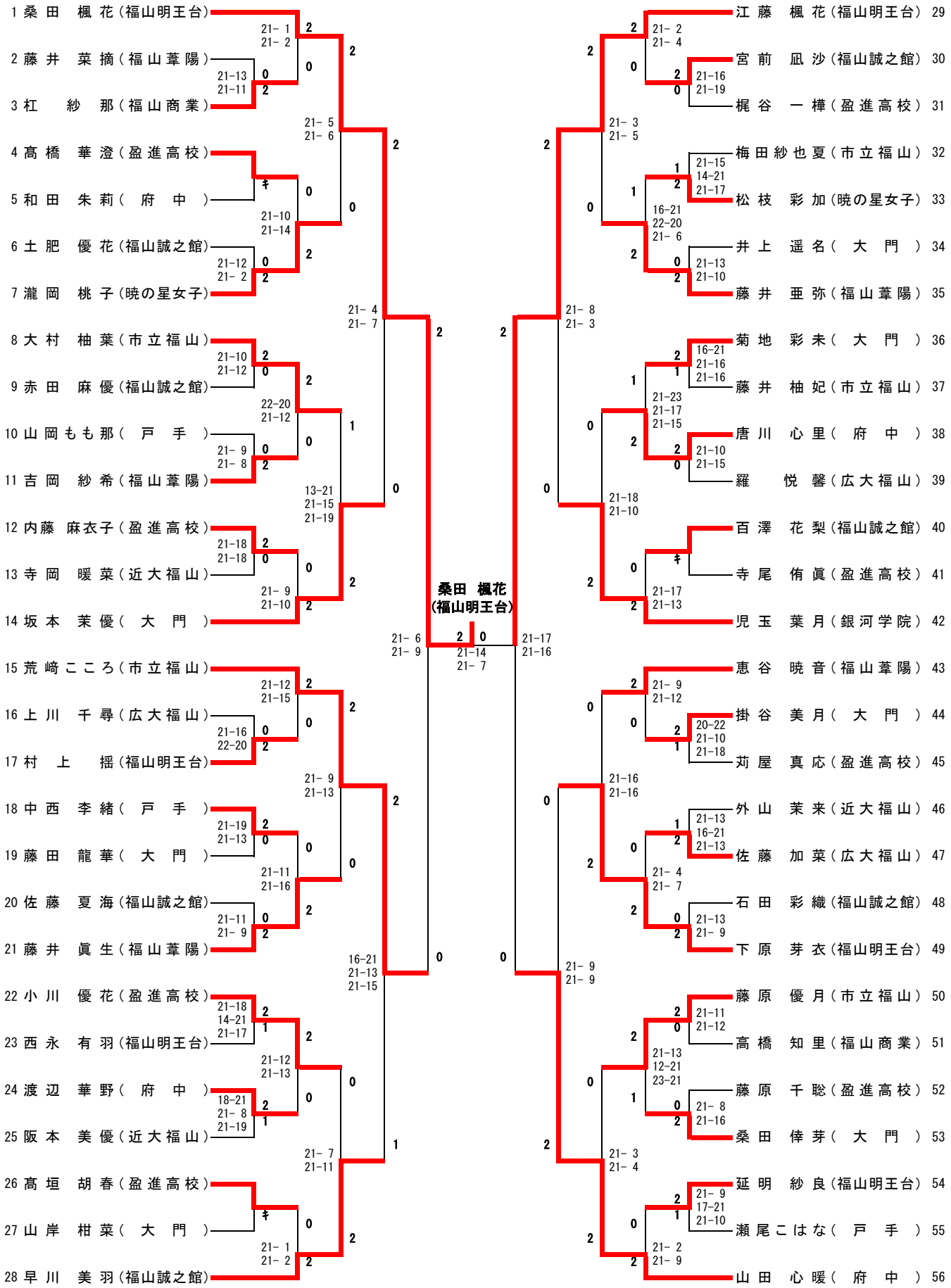
1 桑田　楓花（福山明王台）
2 藤井　菜摘（福山葦陽）
3 杠　紗那（福山商業）
4 髙橋　華澄（盈進高校）
5 和田　朱莉（府中）
6 土肥　優花（福山誠之館）
7 瀧岡　桃子（暁の星女子）
8 大村　柚葉（市立福山）
9 赤田　麻優（福山誠之館）
10 山岡もも那（戸手）
11 吉岡　紗希（福山葦陽）
12 内藤　麻衣子（盈進高校）
13 寺岡　暖菜（近大福山）
14 坂本　茉優（大門）
15 荒崎こころ（市立福山）
16 上川　千尋（広大福山）
17 村上　揺（福山明王台）
18 中西　李緒（戸手）
19 藤田　龍華（大門）
20 佐藤　夏海（福山誠之館）
21 藤井　眞生（福山葦陽）
22 小川　優花（盈進高校）
23 西永　有羽（福山明王台）
24 渡辺　華野（府中）
25 阪本　美優（近大福山）
26 髙垣　胡春（盈進高校）
27 山岸　柑菜（大門）
28 早川　美羽（福山誠之館）
29 江藤　楓花（福山明王台）
30 宮前　凪沙（福山誠之館）
31 梶谷　一樺（盈進高校）
32 梅田紗也夏（市立福山）
33 松枝　彩加（暁の星女子）
34 井上　遥名（大門）
35 藤井　亜弥（福山葦陽）
36 菊地　彩未（大門）
37 藤井　柚妃（市立福山）
38 唐川　心里（府中）
39 羅　悦馨（広大福山）
40 百澤　花梨（福山誠之館）
41 寺尾　侑眞（盈進高校）
42 児玉　葉月（銀河学院）
43 恵谷　暁音（福山葦陽）
44 掛谷　美月（大門）
45 苅屋　真応（盈進高校）
46 外山　茉来（近大福山）
47 佐藤　加菜（広大福山）
48 石田　彩織（福山誠之館）
49 下原　芽衣（福山明王台）
50 藤原　優月（市立福山）
51 高橋　知里（福山商業）
52 藤原　千聡（盈進高校）
53 桑田　倖芽（大門）
54 延明　紗良（福山明王台）
55 瀬尾こはな（戸手）
56 山田　心暖（府中）
桑田　楓花
（福山明王台）