１年男子シングルス

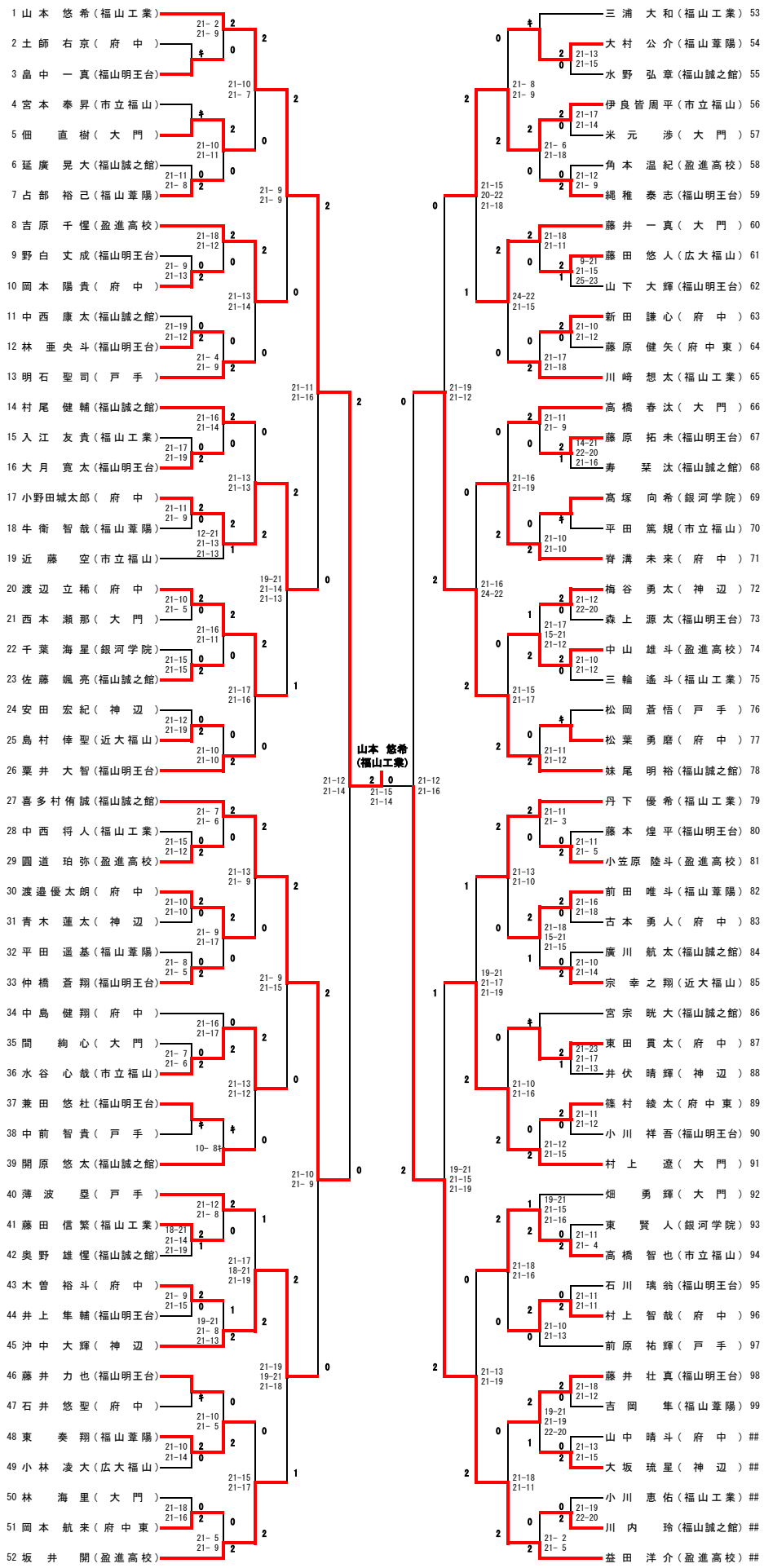
1 山本　悠希（福山工業）
2 土師　右京（府中）
3 畠中　一真（福山明王台）
4 宮本　奉昇（市立福山）
5 佃　直樹（大門）
6 延廣　晃大（福山誠之館）
7 占部　裕己（福山葦陽）
8 吉原　千惺（盈進高校）
9 野白　丈成（福山明王台）
10 岡本　陽貴（府中）
11 中西　康太（福山誠之館）
12 林　亜央斗（福山明王台）
13 明石　聖司（戸手）
14 村尾　健輔（福山誠之館）
15 入江　友貴（福山工業）
16 大月　寛太（福山明王台）
17 小野田城太郎（府中）
18 牛衛　智哉（福山葦陽）
19 近藤　空（市立福山）
20 渡辺　立稀（府中）
21 西本　瀬那（大門）
22 千葉　海星（銀河学院）
23 佐藤　颯亮（福山誠之館）
24 安田　宏紀（神辺）
25 島村　倖聖（近大福山）
26 粟井　大智（福山明王台）
27 喜多村侑誠（福山誠之館）
28 中西　将人（福山工業）
29 圓道　珀弥（盈進高校）
30 渡邉優太朗（府中）
31 青木　蓮太（神辺）
32 平田　遥基（福山葦陽）
33 仲橋　蒼翔（福山明王台）
34 中島　健翔（府中）
35 間　絢心（大門）
36 水谷　心哉（市立福山）
37 兼田　悠杜（福山明王台）
38 中前　智貴（戸手）
39 開原　悠太（福山誠之館）
40 薄波　塁（戸手）
41 藤田　信繁（福山工業）
42 奥野　雄惺（福山誠之館）
43 木曽　裕斗（府中）
44 井上　隼輔（福山明王台）
45 沖中　大輝（神辺）
46 藤井　力也（福山明王台）
47 石井　悠聖（府中）
48 東　奏翔（福山葦陽）
49 小林　凌大（広大福山）
50 林　海里（大門）
51 岡本　航来（府中東）
52 坂井　開（盈進高校）
53 三浦　大和（福山工業）
54 大村　公介（福山葦陽）
55 水野　弘章（福山誠之館）
56 伊良皆周平（市立福山）
57 米元　渉（大門）
58 角本　温紀（盈進高校）
59 縄稚　泰志（福山明王台）
60 藤井　一真（大門）
61 藤田　悠人（広大福山）
62 山下　大輝（福山明王台）
63 新田　謙心（府中）
64 藤原　健矢（府中東）
65 川崎　想太（福山工業）
66 高橋　春汰（大門）
67 藤原　拓未（福山明王台）
68 寿　栞汰（福山誠之館）
69 高塚　向希（銀河学院）
70 平田　篤規（市立福山）
71 脊溝　未来（府中）
72 梅谷　勇太（神辺）
73 森上　源太（福山明王台）
74 中山　雄斗（盈進高校）
75 三輪　遙斗（福山工業）
76 松岡　蒼悟（戸手）
77 松葉　勇磨（府中）
78 妹尾　明裕（福山誠之館）
79 丹下　優希（福山工業）
80 藤本　煌平（福山明王台）
81 小笠原　陸斗（盈進高校）
82 前田　唯斗（福山葦陽）
83 古本　勇人（府中）
84 廣川　航太（福山誠之館）
85 宗　幸之翔（近大福山）
86 宮宗　眺大（福山誠之館）
87 東田　貫太（府中）
88 井伏　晴輝（神辺）
89 篠村　綾太（府中東）
90 小川　祥吾（福山明王台）
91 村上　遼（大門）
92 畑　勇輝（大門）
93 東　賢人（銀河学院）
94 高橋　智也（市立福山）
95 石川　璃翁（福山明王台）
96 村上　智哉（府中）
97 前原　祐輝（戸手）
98 藤井　壮真（福山明王台）
99 吉岡　隼（福山葦陽）
山中　晴斗（府中）
大坂　琉星（神辺）
小川　恵佑（福山工業）
川内　玲（福山誠之館）
益田　洋介（盈進高校）
山本　悠希
（福山工業）
2　0
21-15
21-14
21-12
21-14
21-12
21-16