令和4年度福山地区高等学校1,2年生大会バドミントン競技　　令和5年1月21日，22日　福山明王台
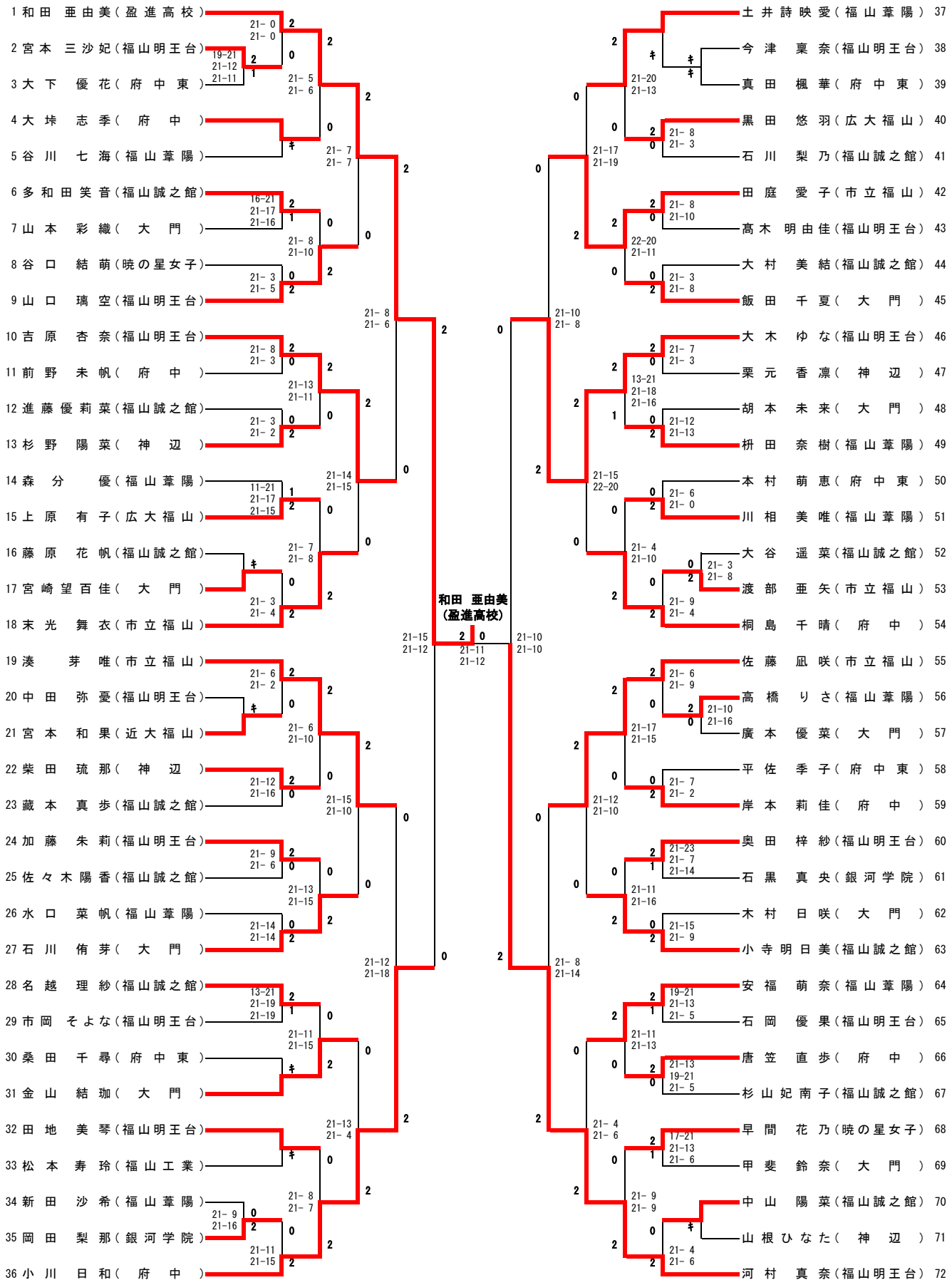
# １年女子シングルス