令和３年度春季福山地区高等学校総合体育大会バドミントン競技　　令和3年4月18日，24日　松永高校，福山商業高校

女子シングルス（1）

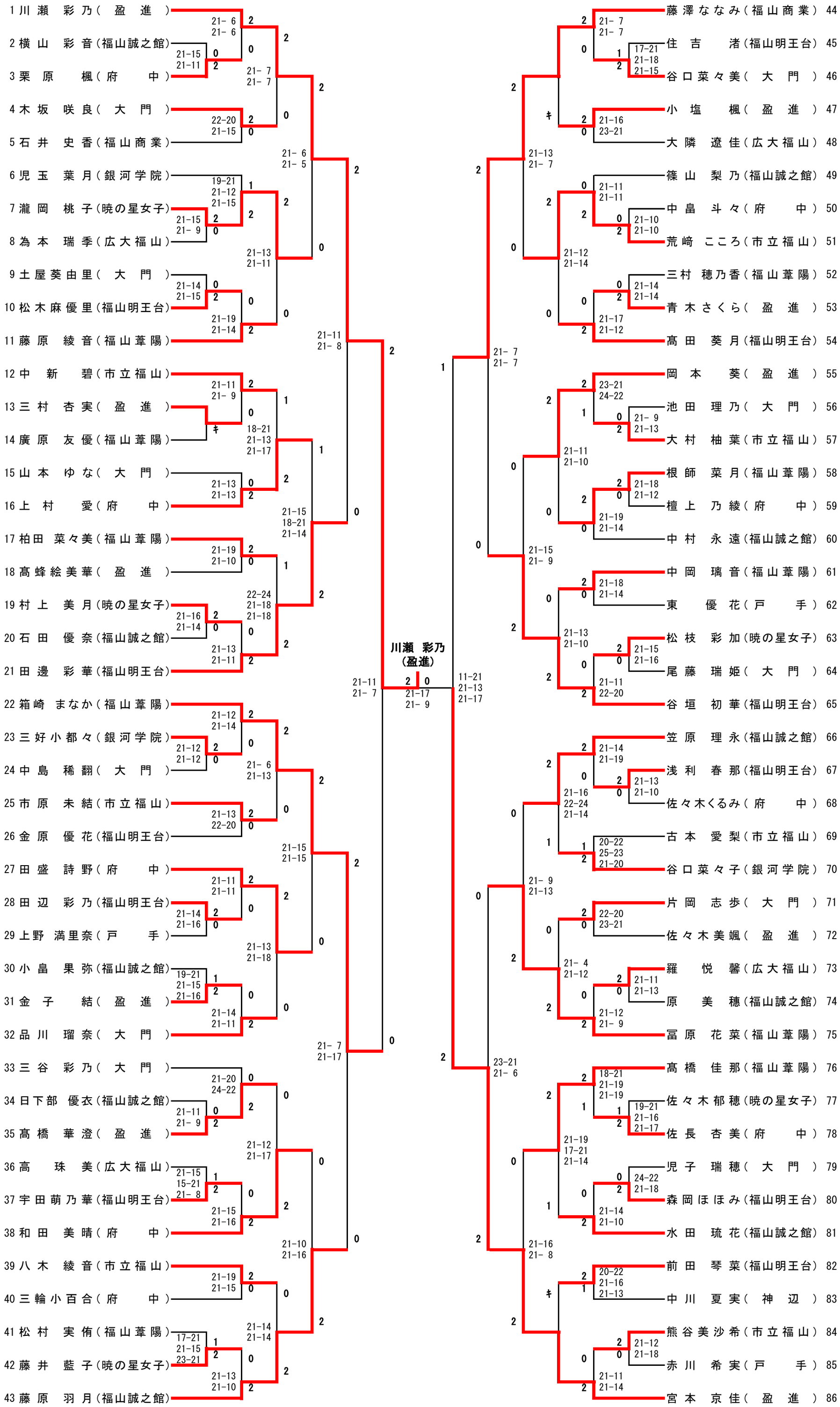

令和３年度春季福山地区高等学校総合体育大会バドミントン競技　　令和3年4月18日，24日　松永高校，福山商業高校

女子シングルス (2)

87 大住　ののは（市立福山）
88 佐藤　智佳（福山明王台）
89 山口理桜奈（福山商業）
90 清水　悠衣（盈進）
91 内田　成美（戸手）
92 横山　幸音（福山誠之館）
93 大原　愛理（暁の星女子）
94 原田　彩海（府中）
95 梅田　香織（福山葦陽）
96 小川　優花（盈進）
97 三藤　菜月（大門）
98 藤本　彩那（福山葦陽）
99 宗川　芽以（府中）
100 岡﨑　知里（福山誠之館）
101 能浦　弥耶（大門）
102 永原　侑実（広大福山）
103 髙橋　佳歩（福山誠之館）
104 池田　夏凜（福山葦陽）
105 有安　明璃（福山明王台）
106 佐藤　日南（銀河学院）
107 松本　幸知（盈進）
108 馬場梨里花（盈進）
109 古志　楓（福山葦陽）
110 楠　凛美（福山誠之館）
111 田中　伶奈（市立福山）
112 大里　莉子（大門）
113 東　穂奏（福山葦陽）
114 江藤　楓花（福山明王台）
115 岡田　結衣（大門）
116 大川　結衣（広大福山）
117 栢野真悠子（暁の星女子）
118 安倍　湖羽（府中）
119 藤原　愛海（大門）
120 花木　景（福山明王台）
121 前田　彩圭（福山葦陽）
122 長友　愛莉（府中）
123 愛甲　凜（福山商業）
124 藤井　理紗（盈進）
125 瀧川　莉子（暁の星女子）
126 藤井　葵（銀河学院）
127 村上　楓恋（福山誠之館）
128 髙垣　胡春（盈進）
129 河村　真衣（福山明王台）

小林　美優（福山誠之館）130
池田莉里愛（大門）131
山本　花（銀河学院）132
三宅　彩音（福山葦陽）133
河村季沙希（府中）134
山田　輝莉（福山葦陽）135
苅屋　真応（盈進）136
宗清　ゆい（福山明王台）137
山本　佳奈（市立福山）138
碕木　涼葉（広大福山）139
市川　愛梨（府中）140
岩本　葵（大門）141
坊垣内明莉（福山商業）142
徳重　真那（府中）143
村上　真緒（盈進）144
大下　里乃（福山明王台）145
桒田　名菜（福山葦陽）146
箱田　彩夏（福山誠之館）147
早水　結香（盈進）148
岡田　有加（暁の星女子）149
金田　悠希（大門）150
桑田　楓花（福山明王台）151
石田　悠華（市立福山）152
盛矢　真桜（府中）153
山下　琴未（福山明王台）154
延岡　里実（福山商業）155
池田宇利子（大門）156
佐藤　結菜（福山葦陽）157
平中ひなた（大門）158
東　真央（福山誠之館）159
濵保　野乃（神辺）160
平川　陽菜（盈進）161
村長　萌愛（福山誠之館）162
佐藤　加菜（広大福山）163
神原　七海（銀河学院）164
辻　来未（大門）165
石岡　千宙（福山明王台）166
松尾　碧織（府中）167
藤井　渚芳（暁の星女子）168
徳毛　美穂（福山明王台）169
寺尾　侑眞（盈進）170
西原　凜（福山葦陽）171
原野　葵（戸手）172

大住　ののは
（市立福山）

女子シングルス (3)

決勝
川瀬　彩乃
（盈進）

1 川 瀬　彩 乃（　盈　進　）　2　0　大住　ののは（市立福山）87
21- 9
21-17

原野　葵
（戸　手）

86 宮 本　京 佳（　盈　進　）　1　2　原　野　葵（戸　手）172
22-20
24-26
16-21