男子シングルス

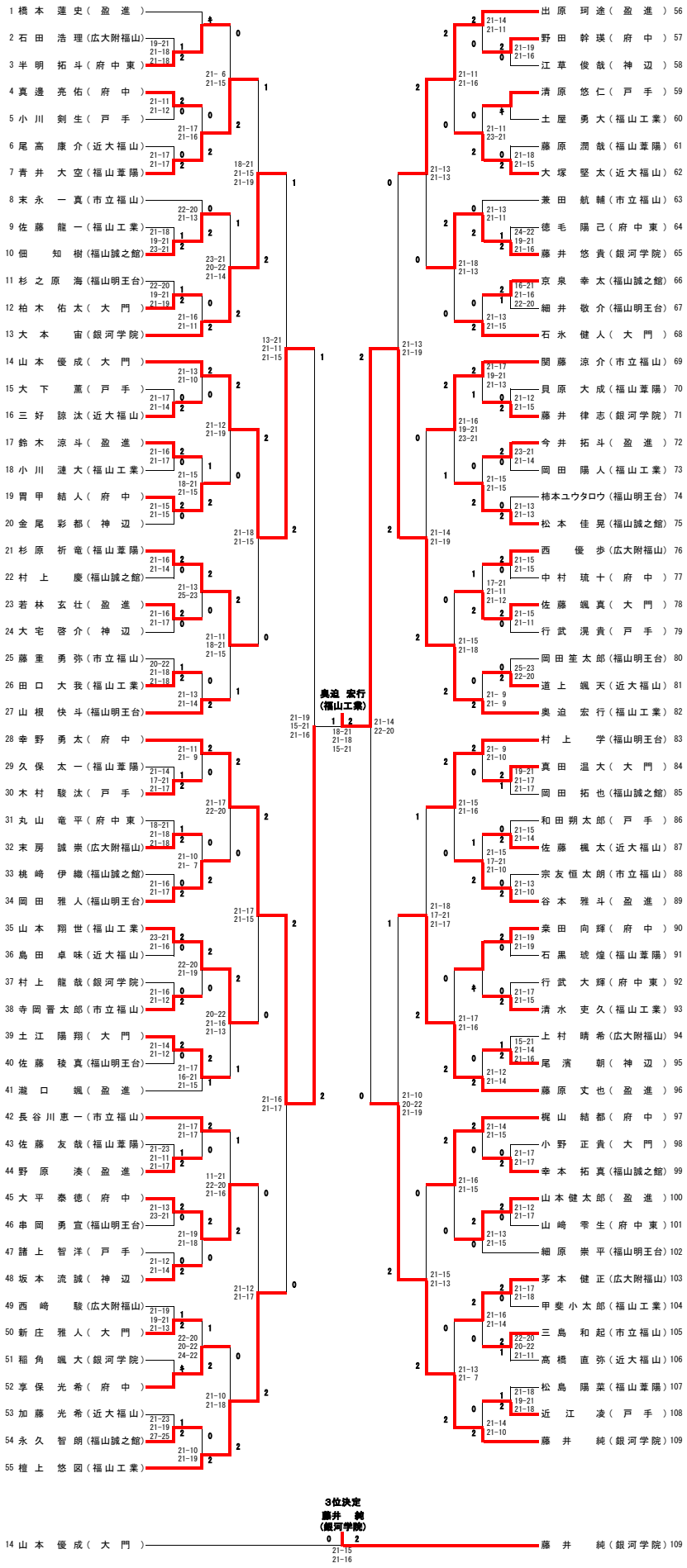

3位決定

14 山本 優成（大門）

藤井 純（銀河学院） 0 – 2（21-15, 21-16）

藤井 純（銀河学院）109