男子ダブルス

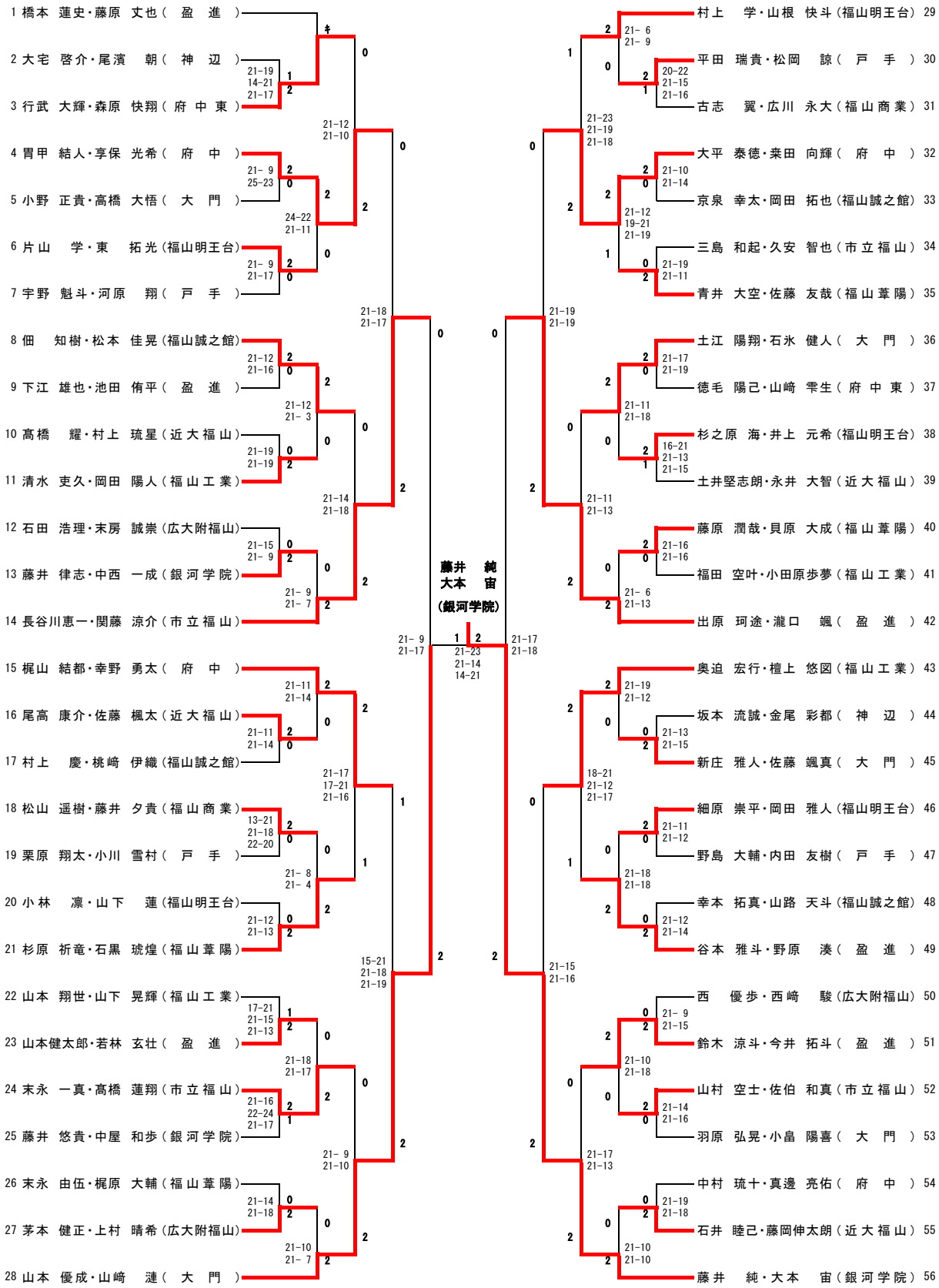

3位決定

出原 珂途・瀧口 颯
（盈進）

14 長谷川恵一・関藤 涼介（市立福山） 0 — 2 出原 珂途・瀧口 颯（ 盈 進 ） 42

10-21
14-21