女子シングルス

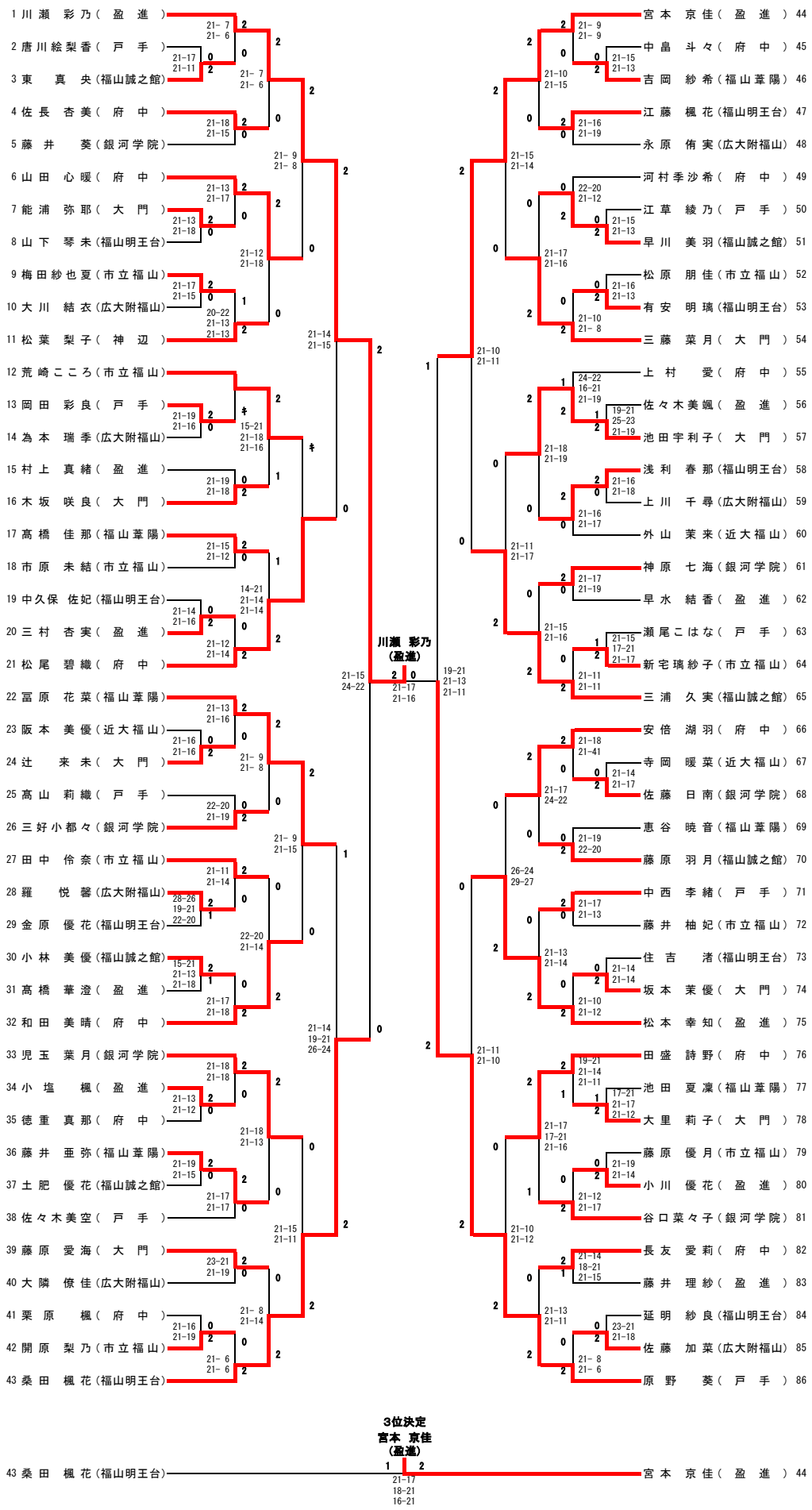
1 川瀬　彩乃（盈　進）
2 唐川絵梨香（戸　手）
3 東　真央（福山誠之館）
4 佐長　杏美（府　中）
5 藤井　葵（銀河学院）
6 山田　心暖（府　中）
7 能浦　弥耶（大　門）
8 山下　琴未（福山明王台）
9 梅田紗也夏（市立福山）
10 大川　結衣（広大附福山）
11 松葉　梨子（神　辺）
12 荒崎こころ（市立福山）
13 岡田　彩良（戸　手）
14 為本　瑞季（広大附福山）
15 村上　真緒（盈　進）
16 木坂　咲良（大　門）
17 高橋　佳那（福山葦陽）
18 市原　未結（市立福山）
19 中久保　佐妃（福山明王台）
20 三村　杏実（盈　進）
21 松尾　碧織（府　中）
22 冨原　花菜（福山葦陽）
23 阪本　美優（近大福山）
24 辻　来未（大　門）
25 高山　莉織（戸　手）
26 三好小都々（銀河学院）
27 田中　伶奈（市立福山）
28 羅　悦馨（広大附福山）
29 金原　優花（福山明王台）
30 小林　美優（福山誠之館）
31 高橋　華澄（盈　進）
32 和田　美晴（府　中）
33 児玉　葉月（銀河学院）
34 小塩　楓（盈　進）
35 徳重　真那（府　中）
36 藤井　亜弥（福山葦陽）
37 土肥　優花（福山誠之館）
38 佐々木美空（戸　手）
39 藤原　愛海（大　門）
40 大隣　僚佳（広大附福山）
41 栗原　楓（府　中）
42 開原　梨乃（市立福山）
43 桑田　楓花（福山明王台）
44 宮本　京佳（盈　進）
45 中畠　斗々（府　中）
46 吉岡　紗希（福山葦陽）
47 江藤　楓花（福山明王台）
48 永原　侑実（広大附福山）
49 河村季沙希（府　中）
50 江草　綾乃（戸　手）
51 早川　美羽（福山誠之館）
52 松原　朋佳（市立福山）
53 有安　明璃（福山明王台）
54 三藤　菜月（大　門）
55 上村　愛（府　中）
56 佐々木美颯（盈　進）
57 池田宇利子（大　門）
58 浅利　春那（福山明王台）
59 上川　千尋（広大附福山）
60 外山　茉来（近大福山）
61 神原　七海（銀河学院）
62 早水　結香（盈　進）
63 瀬尾こはな（戸　手）
64 新宅璃紗子（市立福山）
65 三浦　久実（福山誠之館）
66 安倍　湖羽（府　中）
67 寺岡　暖菜（近大福山）
68 佐藤　日南（銀河学院）
69 恵谷　暁音（福山葦陽）
70 藤原　羽月（福山誠之館）
71 中西　李緒（戸　手）
72 藤井　柚妃（市立福山）
73 住吉　渚（福山明王台）
74 坂本　茉優（大　門）
75 松本　幸知（盈　進）
76 田盛　詩野（府　中）
77 池田　夏凜（福山葦陽）
78 大里　莉子（大　門）
79 藤原　優月（市立福山）
80 小川　優花（盈　進）
81 谷口菜々子（銀河学院）
82 長友　愛莉（府　中）
83 藤井　理紗（盈　進）
84 延明　紗良（福山明王台）
85 佐藤　加菜（広大附福山）
86 原野　葵（戸　手）
川瀬　彩乃
（盈進）
3位決定
宮本　京佳
（盈進）