女子ダブルス

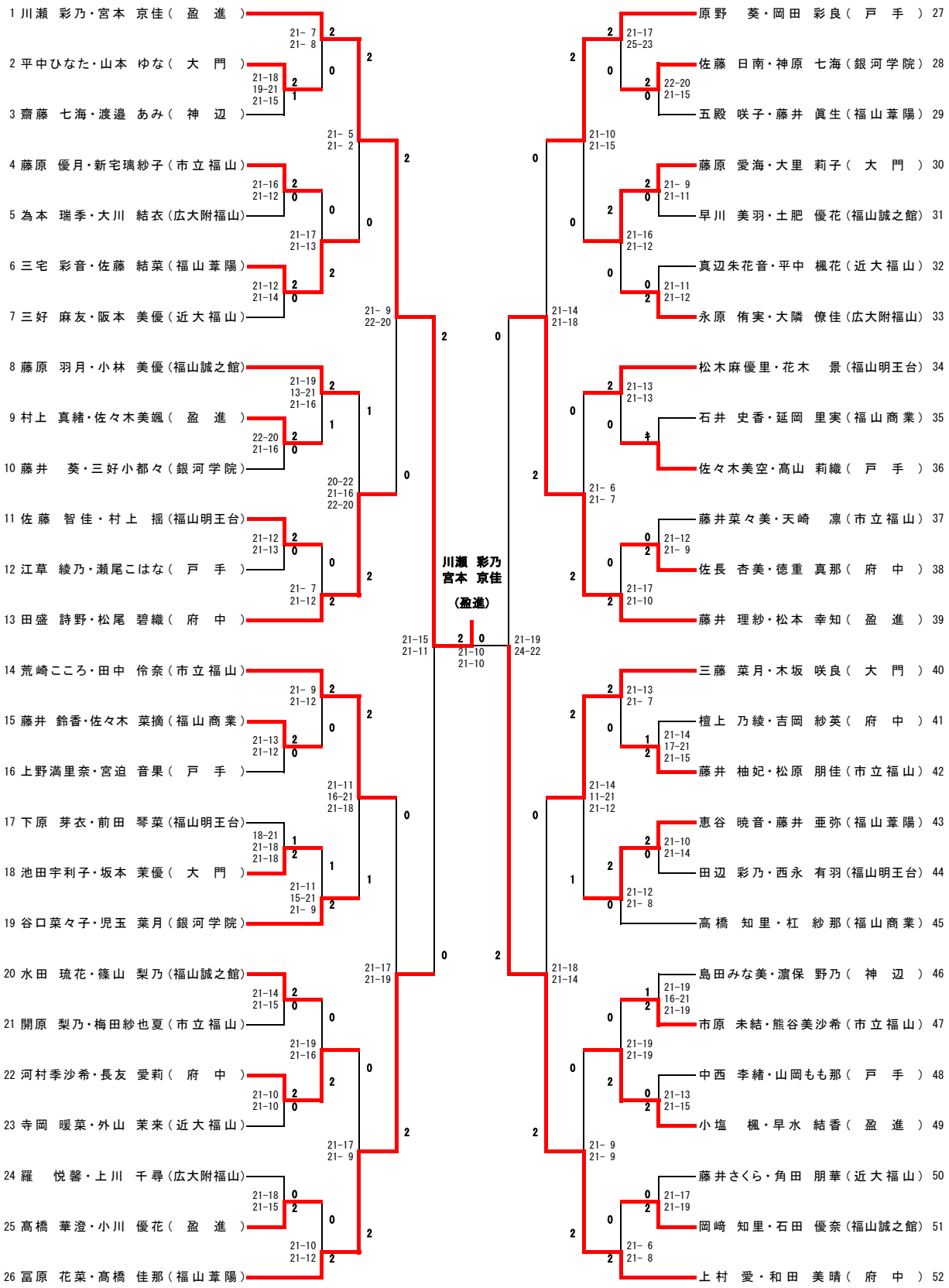

3位決定

冨原 花菜・髙橋 佳那
（福山葦陽）

26 冨原 花菜・髙橋 佳那（福山葦陽） 2 – 0 （21-16, 21-18） 藤井 理紗・松本 幸知（ 盈 進 ）39