男子ダブルス

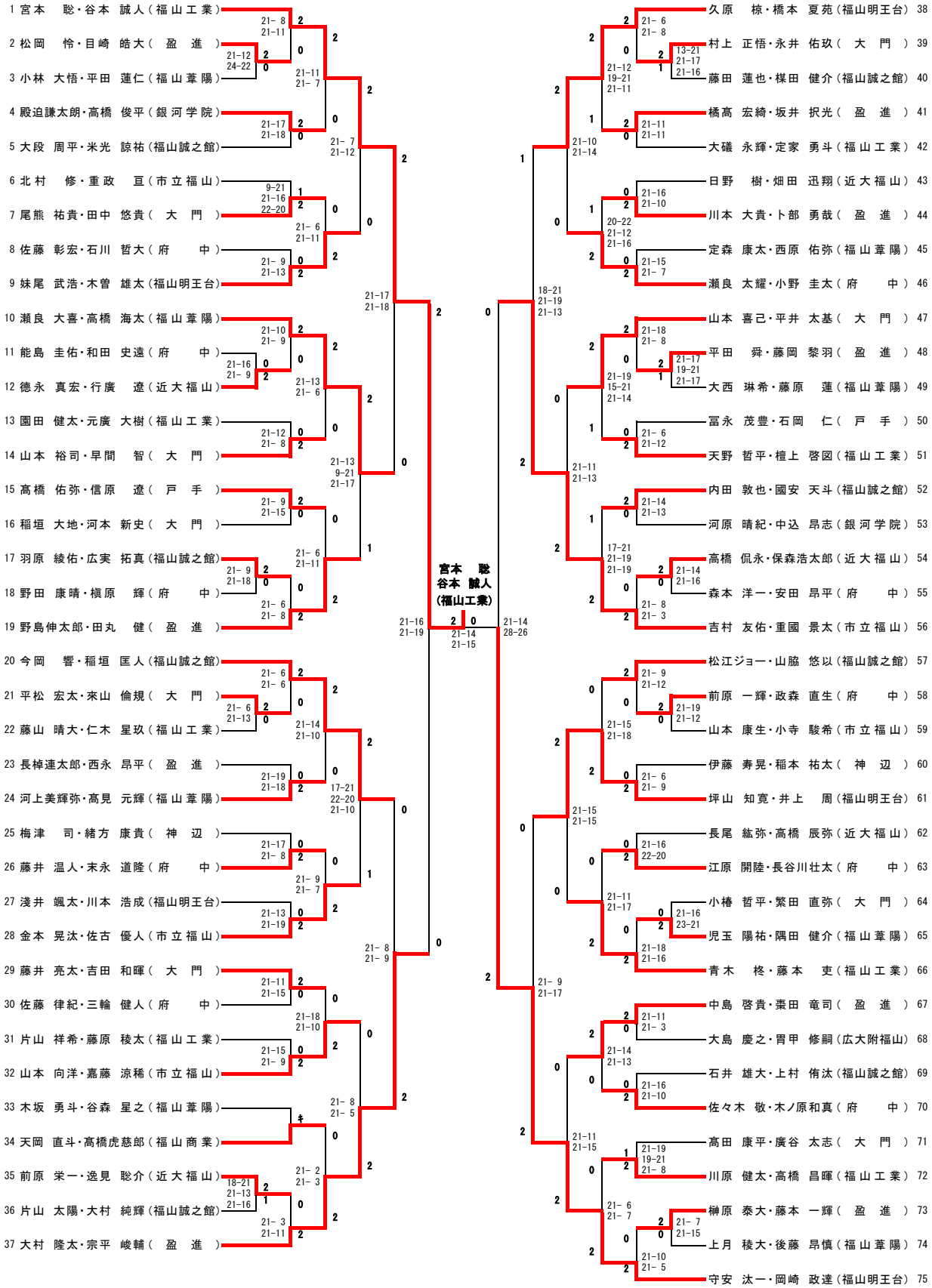
1 宮本　聡・谷本　誠人（福山工業）
2 松岡　怜・目崎　皓大（　盈　進　）
3 小林　大悟・平田　蓮仁（福山葦陽）
4 殿迫謙太朗・高橋　俊平（銀河学院）
5 大段　周平・米光　諒祐（福山誠之館）
6 北村　修・重政　亘（市立福山）
7 尾熊　祐貴・田中　悠貴（　大　門　）
8 佐藤　彰宏・石川　哲大（府　中）
9 妹尾　武浩・木曽　雄太（福山明王台）
10 瀬良　大喜・高橋　海太（福山葦陽）
11 能島　圭佑・和田　史遠（府　中）
12 徳永　真宏・行廣　遼（近大福山）
13 園田　健太・元廣　大樹（福山工業）
14 山本　裕司・早間　智（　大　門　）
15 髙橋　佑弥・信原　遼（　戸　手　）
16 稲垣　大地・河本　新史（　大　門　）
17 羽原　綾佑・広実　拓真（福山誠之館）
18 野田　康晴・槇原　輝（府　中）
19 野島伸太郎・田丸　健（　盈　進　）
20 今岡　響・稲垣　匡人（福山誠之館）
21 平松　宏太・來山　倫規（　大　門　）
22 藤山　晴大・仁木　星玖（福山工業）
23 長棹連太郎・西永　昂平（　盈　進　）
24 河上美輝弥・高見　元輝（福山葦陽）
25 梅津　司・緒方　康貴（　神　辺　）
26 藤井　温人・末永　道隆（府　中）
27 淺井　颯太・川本　浩成（福山明王台）
28 金本　晃汰・佐古　優人（市立福山）
29 藤井　亮太・吉田　和暉（　大　門　）
30 佐藤　律紀・三輪　健人（府　中）
31 片山　祥希・藤原　稜太（福山工業）
32 山本　向洋・嘉藤　涼稀（市立福山）
33 木坂　勇斗・谷森　星之（福山葦陽）
34 天岡　直斗・髙橋虎慈郎（福山商業）
35 前原　栄一・逸見　聡介（近大福山）
36 片山　太陽・大村　純輝（福山誠之館）
37 大村　隆太・宗平　峻輔（　盈　進　）
久原　椋・橋本　夏苑（福山明王台）38
村上　正悟・永井　佑玖（　大　門　）39
藤田　蓮也・樑田　健介（福山誠之館）40
橘高　宏綺・坂井　択光（　盈　進　）41
大礒　永輝・定家　勇斗（福山工業）42
日野　樹・畑田　迅翔（近大福山）43
川本　大貴・卜部　勇哉（　盈　進　）44
定森　康太・西原　佑弥（福山葦陽）45
瀬良　太耀・小野　圭太（府　中）46
山本　喜己・平井　太基（　大　門　）47
平田　舜・藤岡　黎羽（　盈　進　）48
大西　琳希・藤原　蓮（福山葦陽）49
冨永　茂豊・石岡　仁（　戸　手　）50
天野　哲平・檀上　啓図（福山工業）51
内田　敦也・國安　天斗（福山誠之館）52
河原　晴紀・中込　昂志（銀河学院）53
高橋　侃永・保森浩太郎（近大福山）54
森本　洋一・安田　昂平（府　中）55
吉村　友佑・重國　景太（市立福山）56
松江ジョー・山脇　悠以（福山誠之館）57
前原　一輝・政森　直生（府　中）58
山本　康生・小寺　駿希（市立福山）59
伊藤　寿晃・稲本　祐太（　神　辺　）60
坪山　知寛・井上　周（福山明王台）61
長尾　紘弥・高橋　辰弥（近大福山）62
江原　開陸・長谷川壮太（府　中）63
小椿　哲平・繁田　直弥（　大　門　）64
児玉　陽祐・隅田　健介（福山葦陽）65
青木　柊・藤本　吏（福山工業）66
中島　啓貴・棗田　竜司（　盈　進　）67
大島　慶之・胃甲　修嗣（広大附福山）68
石井　雄大・上村　侑汰（福山誠之館）69
佐々木　敬・木ノ原和真（府　中）70
高田　康平・廣谷　太志（　大　門　）71
川原　健太・高橋　昌暉（福山工業）72
榊原　泰大・藤本　一輝（　盈　進　）73
上月　稜大・後藤　昂慎（福山葦陽）74
守安　汰一・岡崎　政達（福山明王台）75
宮本　聡
谷本　誠人
（福山工業）
3位決定
大村　隆太・宗平　峻輔
（盈進）
37 大村　隆太・宗平　峻輔（　盈　進　）
吉村　友佑・重國　景太（市立福山）56