男子ダブルス

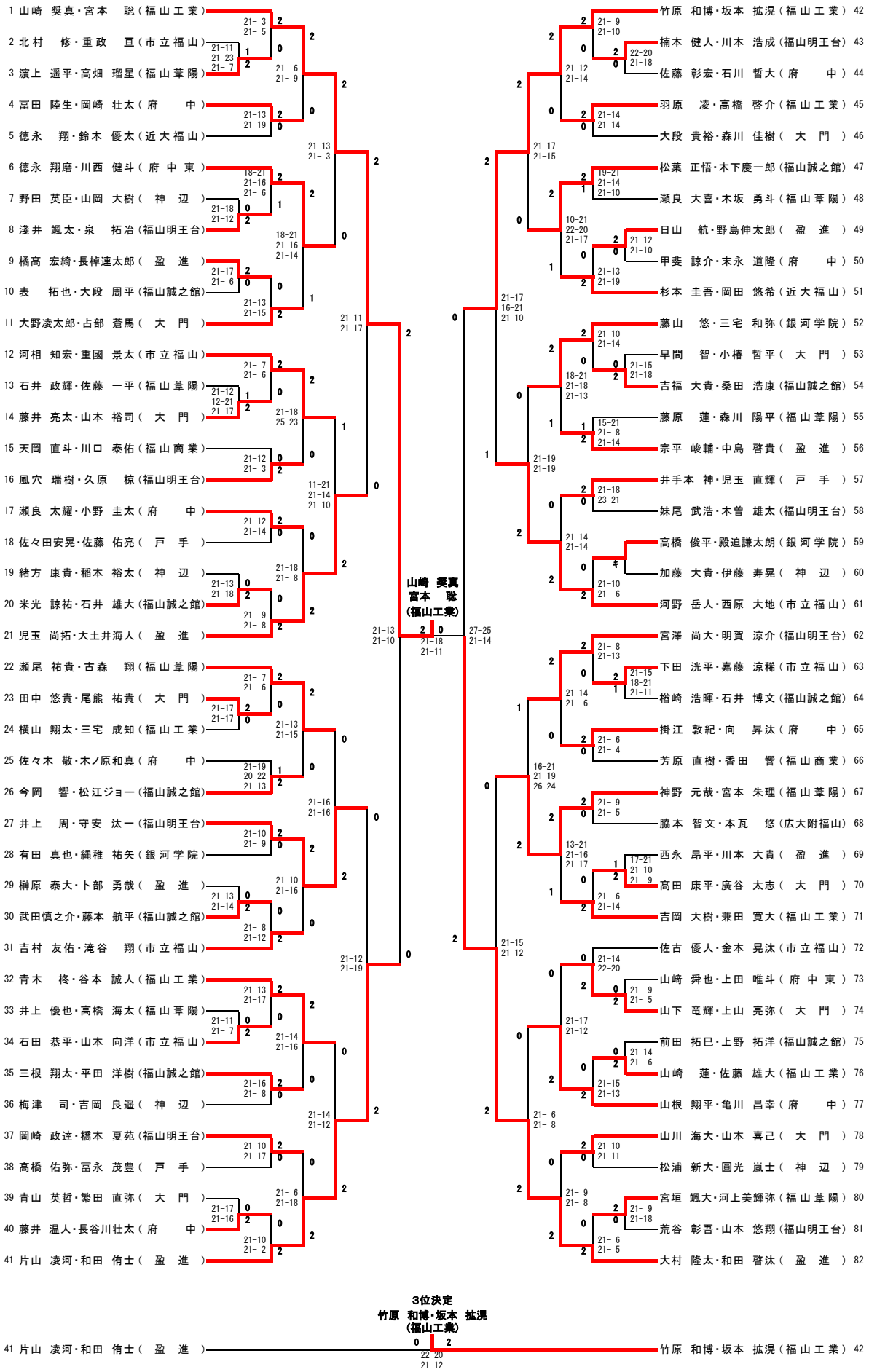
1 山崎　奨真・宮本　聡（福山工業）
2 北村　修・重政　亘（市立福山）
3 濵上　遥平・高畑　瑠星（福山葦陽）
4 冨田　陸生・岡崎　壮太（府　中）
5 徳永　翔・鈴木　優太（近大福山）
6 徳永　翔磨・川西　健斗（府中東）
7 野田　英臣・山岡　大樹（神　辺）
8 淺井　颯太・泉　拓治（福山明王台）
9 橋高　宏綺・長棹連太郎（盈　進）
10 表　拓也・大段　周平（福山誠之館）
11 大野凌太郎・占部　蒼馬（大　門）
12 河相　知宏・重國　景太（市立福山）
13 石井　政輝・佐藤　一平（福山葦陽）
14 藤井　亮太・山本　裕司（大　門）
15 天岡　直斗・川口　泰佑（福山商業）
16 風穴　瑞樹・久原　椋（福山明王台）
17 瀬良　太耀・小野　圭太（府　中）
18 佐々田安晃・佐藤　佑亮（戸　手）
19 緒方　康貴・稲本　裕太（神　辺）
20 米光　諒祐・石井　雄大（福山誠之館）
21 児玉　尚拓・大土井海人（盈　進）
22 瀬尾　祐貴・古森　翔（福山葦陽）
23 田中　悠貴・尾熊　祐貴（大　門）
24 横山　翔太・三宅　成知（福山工業）
25 佐々木　敬・木ノ原和真（府　中）
26 今岡　響・松江ジョー（福山誠之館）
27 井上　周・守安　汰一（福山明王台）
28 有田　真也・縄稚　祐矢（銀河学院）
29 榊原　泰大・卜部　勇哉（盈　進）
30 武田慎之介・藤本　航平（福山誠之館）
31 吉村　友佑・滝谷　翔（市立福山）
32 青木　柊・谷本　誠人（福山工業）
33 井上　優也・高橋　海太（福山葦陽）
34 石田　恭平・山本　向洋（市立福山）
35 三根　翔太・平田　洋樹（福山誠之館）
36 梅津　司・吉岡　良遥（神　辺）
37 岡崎　政達・橋本　夏苑（福山明王台）
38 髙橋　佑弥・冨永　茂豊（戸　手）
39 青山　英哲・繁田　直弥（大　門）
40 藤井　温人・長谷川壮太（府　中）
41 片山　凌河・和田　侑士（盈　進）
竹原　和博・坂本　拡滉（福山工業）　42
楠本　健人・川本　浩成（福山明王台）　43
佐藤　彰宏・石川　哲大（府　中）　44
羽原　凌・高橋　啓介（福山工業）　45
大段　貴裕・森川　佳樹（大　門）　46
松葉　正悟・木下慶一郎（福山誠之館）　47
瀬良　大喜・木坂　勇斗（福山葦陽）　48
日山　航・野島伸太郎（盈　進）　49
甲斐　諒介・末永　道隆（府　中）　50
杉本　圭吾・岡田　悠希（近大福山）　51
藤山　悠・三宅　和弥（銀河学院）　52
早間　智・小椿　哲平（大　門）　53
吉福　大貴・桑田　浩康（福山誠之館）　54
藤原　蓮・森川　陽平（福山葦陽）　55
宗平　峻輔・中島　啓貴（盈　進）　56
井手本　神・児玉　直輝（戸　手）　57
妹尾　武浩・木曽　雄太（福山明王台）　58
高橋　俊平・殿迫謙太朗（銀河学院）　59
加藤　大貴・伊藤　寿晃（神　辺）　60
河野　岳人・西原　大地（市立福山）　61
宮澤　尚大・明賀　涼介（福山明王台）　62
下田　洸平・嘉藤　涼稀（市立福山）　63
楢崎　浩暉・石井　博文（福山誠之館）　64
掛江　敦紀・向　昇汰（府　中）　65
芳原　直樹・香田　響（福山商業）　66
神野　元哉・宮本　朱理（福山葦陽）　67
脇本　智文・本瓦　悠（広大附福山）　68
西永　昂平・川本　大貴（盈　進）　69
高田　康平・廣谷　太志（大　門）　70
吉岡　大樹・兼田　寛大（福山工業）　71
佐古　優人・金本　晃汰（市立福山）　72
山崎　舜也・上田　唯斗（府中東）　73
山下　竜輝・上山　亮弥（大　門）　74
前田　拓巳・上野　拓洋（福山誠之館）　75
山崎　蓮・佐藤　雄大（福山工業）　76
山根　翔平・亀川　昌幸（府　中）　77
山川　海大・山本　喜己（大　門）　78
松浦　新大・圓光　嵐士（神　辺）　79
宮垣　颯大・河上美輝弥（福山葦陽）　80
荒谷　彰吾・山本　悠翔（福山明王台）　81
大村　隆太・和田　啓汰（盈　進）　82
山崎　奨真
宮本　聡
（福山工業）
3位決定
竹原　和博・坂本　拡滉
（福山工業）
41 片山　凌河・和田　侑士（盈　進）
竹原　和博・坂本　拡滉（福山工業）　42