# 男子ダブルス

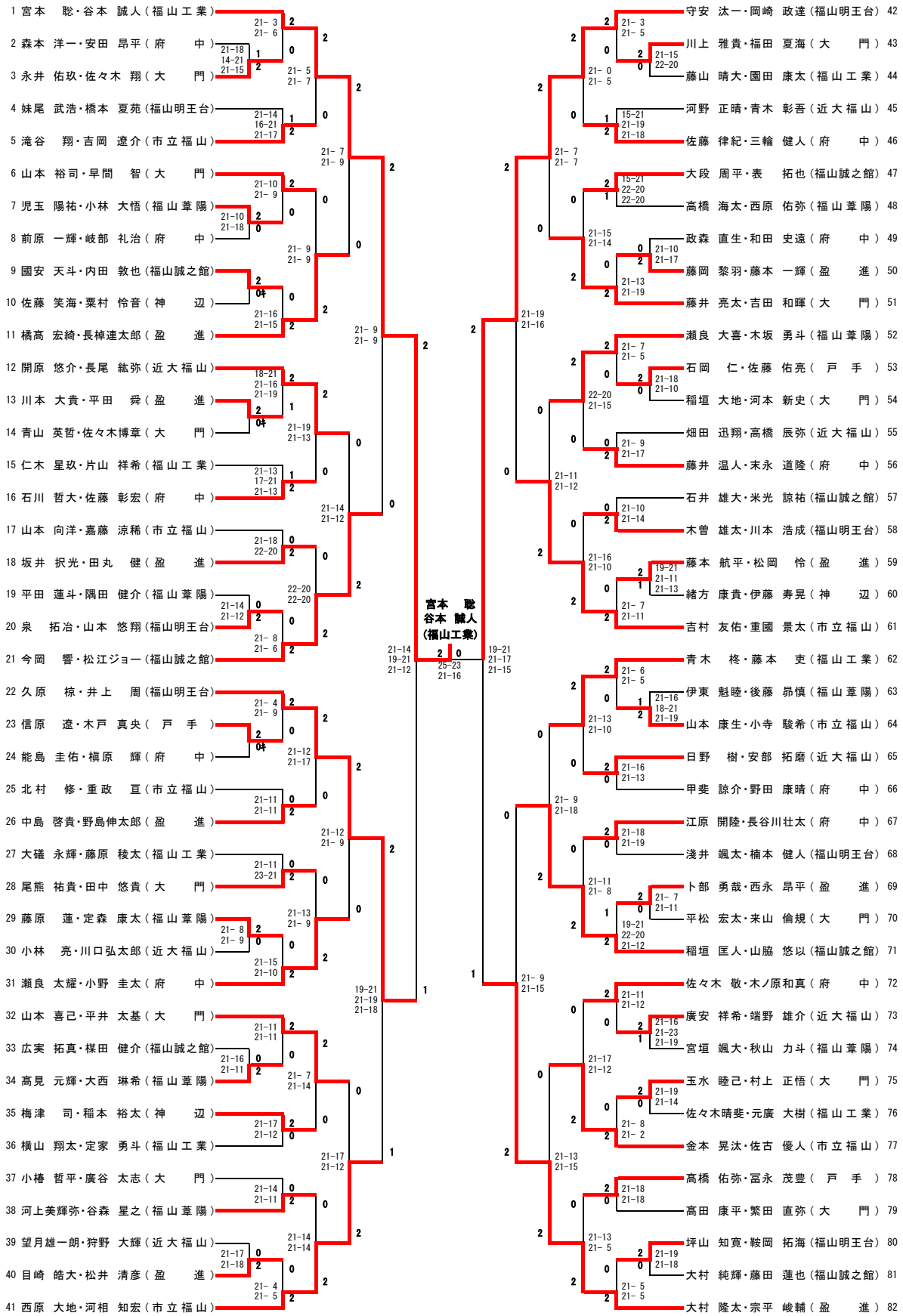
1 宮本　聡・谷本　誠人（福山工業）
2 森本　洋一・安田　昂平（府　中）
3 永井　佑玖・佐々木　翔（大　門）
4 妹尾　武浩・橋本　夏苑（福山明王台）
5 滝谷　翔・吉岡　遼介（市立福山）
6 山本　裕司・早間　智（大　門）
7 児玉　陽祐・小林　大悟（福山葦陽）
8 前原　一輝・岐部　礼治（府　中）
9 國安　天斗・内田　敦也（福山誠之館）
10 佐藤　笑海・粟村　怜音（神　辺）
11 橋高　宏綺・長棹連太郎（盈　進）
12 開原　悠介・長尾　紘弥（近大福山）
13 川本　大貴・平田　舜（盈　進）
14 青山　英哲・佐々木博章（大　門）
15 仁木　星玖・片山　祥希（福山工業）
16 石川　哲大・佐藤　彰宏（府　中）
17 山本　向洋・嘉藤　涼稀（市立福山）
18 坂井　択光・田丸　健（盈　進）
19 平田　蓮斗・隅田　健介（福山葦陽）
20 泉　拓治・山本　悠翔（福山明王台）
21 今岡　響・松江ジョー（福山誠之館）
22 久原　椋・井上　周（福山明王台）
23 信原　遼・木戸　真央（戸　手）
24 能島　圭佑・槙原　輝（府　中）
25 北村　修・重政　亘（市立福山）
26 中島　啓貴・野島伸太郎（盈　進）
27 大礒　永輝・藤原　稜太（福山工業）
28 尾熊　祐貴・田中　悠貴（大　門）
29 藤原　蓮・定森　康太（福山葦陽）
30 小林　亮・川口弘太郎（近大福山）
31 瀬良　太耀・小野　圭太（府　中）
32 山本　喜己・平井　太基（大　門）
33 広実　拓真・楳田　健介（福山誠之館）
34 高見　元輝・大西　琳希（福山葦陽）
35 梅津　司・稲本　裕太（神　辺）
36 横山　翔太・定家　勇斗（福山工業）
37 小椿　哲平・廣谷　太志（大　門）
38 河上美輝弥・谷森　星之（福山葦陽）
39 望月雄一朗・狩野　大輝（近大福山）
40 目崎　皓大・松井　清彦（盈　進）
41 西原　大地・河相　知宏（市立福山）
42 守安　汰一・岡崎　政達（福山明王台）
43 川上　雅貴・福田　夏海（大　門）
44 藤山　晴大・園田　康太（福山工業）
45 河野　正晴・青木　彰吾（近大福山）
46 佐藤　律紀・三輪　健人（府　中）
47 大段　周平・表　拓也（福山誠之館）
48 高橋　海太・西原　佑弥（福山葦陽）
49 政森　直生・和田　史遠（府　中）
50 藤岡　黎羽・藤本　一輝（盈　進）
51 藤井　亮太・吉田　和暉（大　門）
52 瀬良　大喜・木坂　勇斗（福山葦陽）
53 石岡　仁・佐藤　佑亮（戸　手）
54 稲垣　大地・河本　新史（大　門）
55 畑田　迅翔・高橋　辰弥（近大福山）
56 藤井　温人・末永　道隆（府　中）
57 石井　雄大・米光　諒祐（福山誠之館）
58 木曽　雄太・川本　浩成（福山明王台）
59 藤本　航平・松岡　怜（盈　進）
60 緒方　康貴・伊藤　寿晃（神　辺）
61 吉村　友佑・重國　景太（市立福山）
62 青木　柊・藤本　吏（福山工業）
63 伊東　魁睦・後藤　昴慎（福山葦陽）
64 山本　康生・小寺　駿希（市立福山）
65 日野　樹・安部　拓磨（近大福山）
66 甲斐　諒介・野田　康晴（府　中）
67 江原　開陸・長谷川壮太（府　中）
68 浅井　颯太・楠本　健人（福山明王台）
69 卜部　勇哉・西永　昂平（盈　進）
70 平松　宏太・来山　倫規（大　門）
71 稲垣　匡人・山脇　悠以（福山誠之館）
72 佐々木　敬・木ノ原和真（府　中）
73 廣安　祥希・端野　雄介（近大福山）
74 宮垣　颯大・秋山　力斗（福山葦陽）
75 玉水　睦己・村上　正悟（大　門）
76 佐々木晴斐・元廣　大樹（福山工業）
77 金本　晃汰・佐古　優人（市立福山）
78 高橋　佑弥・冨永　茂豊（戸　手）
79 高田　康平・繁田　直弥（大　門）
80 坪山　知寛・鞍岡　拓海（福山明王台）
81 大村　純輝・藤田　蓮也（福山誠之館）
82 大村　隆太・宗平　峻輔（盈　進）
宮本　聡
谷本　誠人
（福山工業）
3位決定
久原　椋・井上　周
（福山明王台）