女子ダブルス

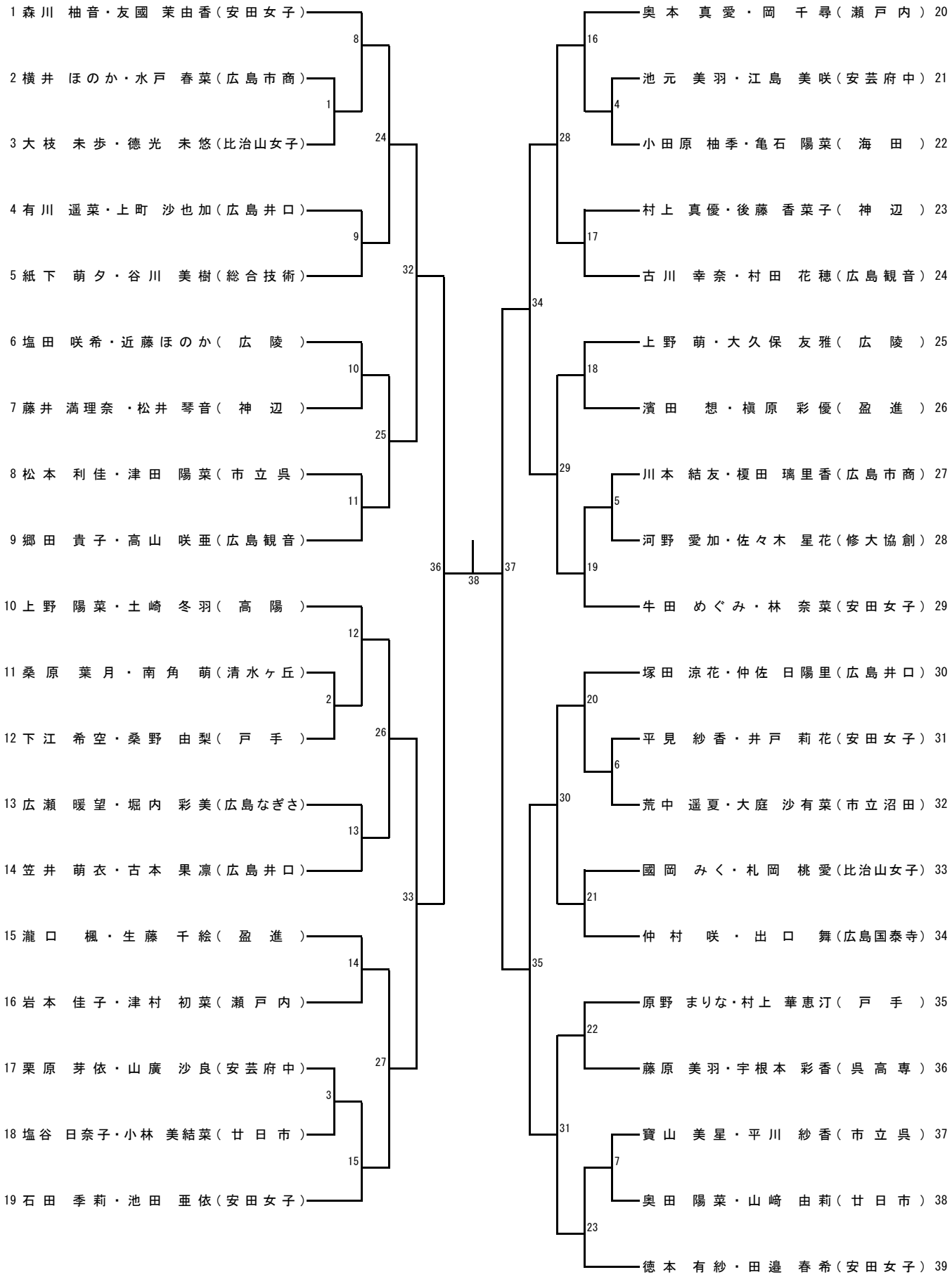
1 森川 柚音・友國 茉由香（安田女子）
2 横井 ほのか・水戸 春菜（広島市商）
3 大枝 未歩・德光 未悠（比治山女子）
4 有川 遥菜・上町 沙也加（広島井口）
5 紙下 萌夕・谷川 美樹（総合技術）
6 塩田 咲希・近藤ほのか（広陵）
7 藤井 満理奈・松井 琴音（神辺）
8 松本 利佳・津田 陽菜（市立呉）
9 郷田 貴子・高山 咲亜（広島観音）
10 上野 陽菜・土崎 冬羽（高陽）
11 桑原 葉月・南角 萌（清水ヶ丘）
12 下江 希空・桑野 由梨（戸手）
13 広瀬 暖望・堀内 彩美（広島なぎさ）
14 笠井 萌衣・古本 果凛（広島井口）
15 瀧口 楓・生藤 千絵（盈進）
16 岩本 佳子・津村 初菜（瀬戸内）
17 栗原 芽依・山廣 沙良（安芸府中）
18 塩谷 日奈子・小林 美結菜（廿日市）
19 石田 季莉・池田 亜依（安田女子）
奥本 真愛・岡 千尋（瀬戸内）20
池元 美羽・江島 美咲（安芸府中）21
小田原 柚季・亀石 陽菜（海田）22
村上 真優・後藤 香菜子（神辺）23
古川 幸奈・村田 花穂（広島観音）24
上野 萌・大久保 友雅（広陵）25
濱田 想・槇原 彩優（盈進）26
川本 結友・榎田 璃里香（広島市商）27
河野 愛加・佐々木 星花（修大協創）28
牛田 めぐみ・林 奈菜（安田女子）29
塚田 涼花・仲佐 日陽里（広島井口）30
平見 紗香・井戸 莉花（安田女子）31
荒中 遥夏・大庭 沙有菜（市立沼田）32
國岡 みく・札岡 桃愛（比治山女子）33
仲村 咲・出口 舞（広島国泰寺）34
原野 まりな・村上 華恵汀（戸手）35
藤原 美羽・宇根本 彩香（呉高専）36
寶山 美星・平川 紗香（市立呉）37
奥田 陽菜・山崎 由莉（廿日市）38
徳本 有紗・田邉 春希（安田女子）39