第76回国民体育大会バドミントン競技広島県代表選考会少年第1次　　2021年5月9日　中区スポーツセンター
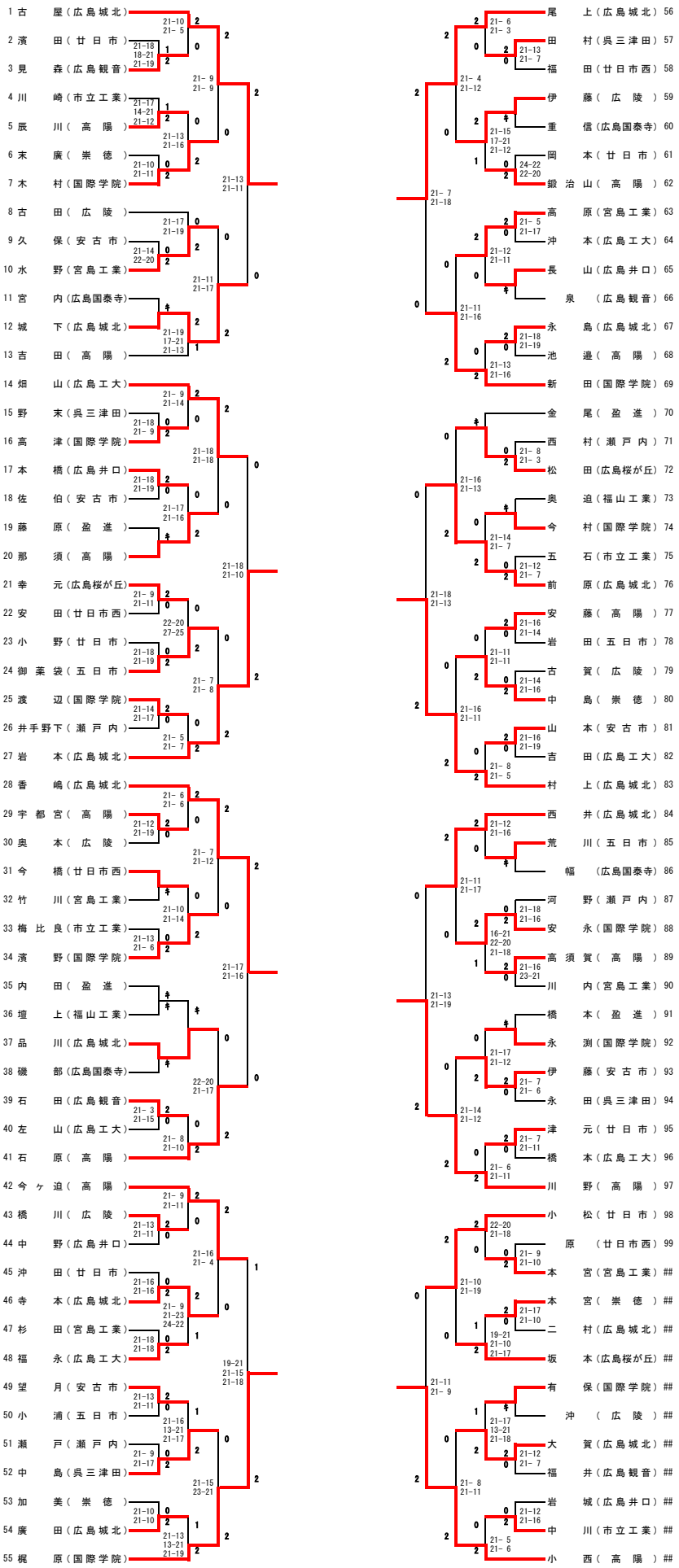
男子シングルス