第77回国民体育大会バドミントン競技広島県代表選考会少年第1次　　2022年5月8日　マエダハウジング東区スポーツセンター
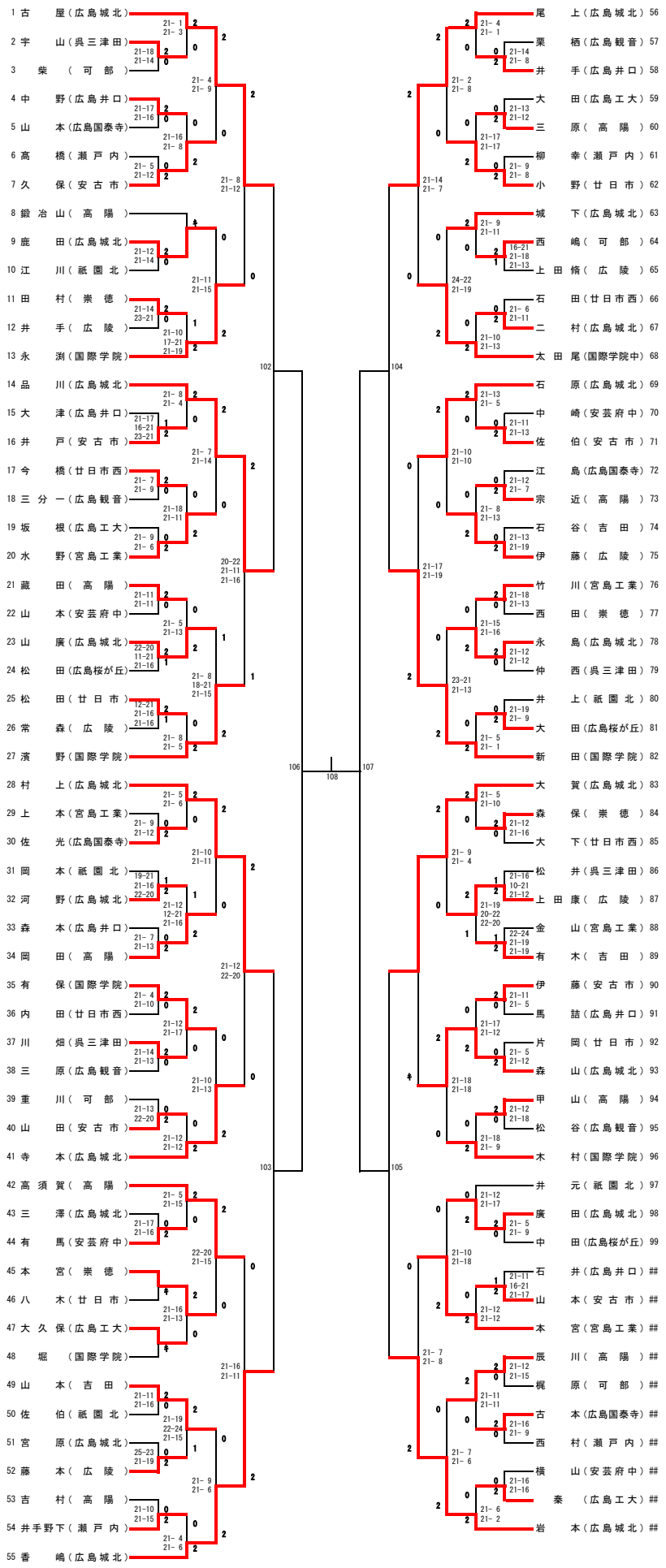
男子シングルス