第77回国民体育大会バドミントン競技広島県代表選考会少年第1次　　2022年5月8日　コジマホールディングス中区スポーツセンター
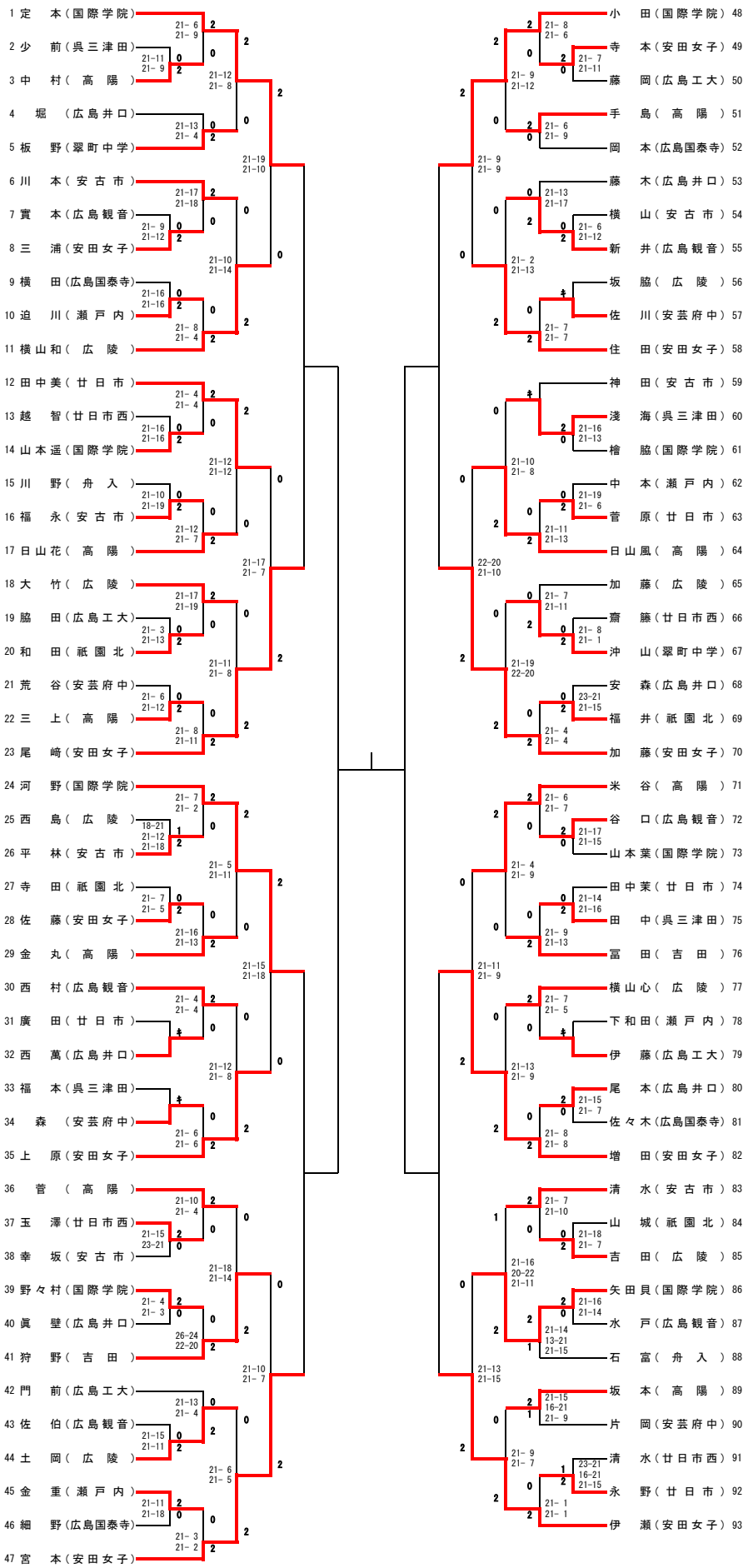
女子シングルス