２年女子シングルス

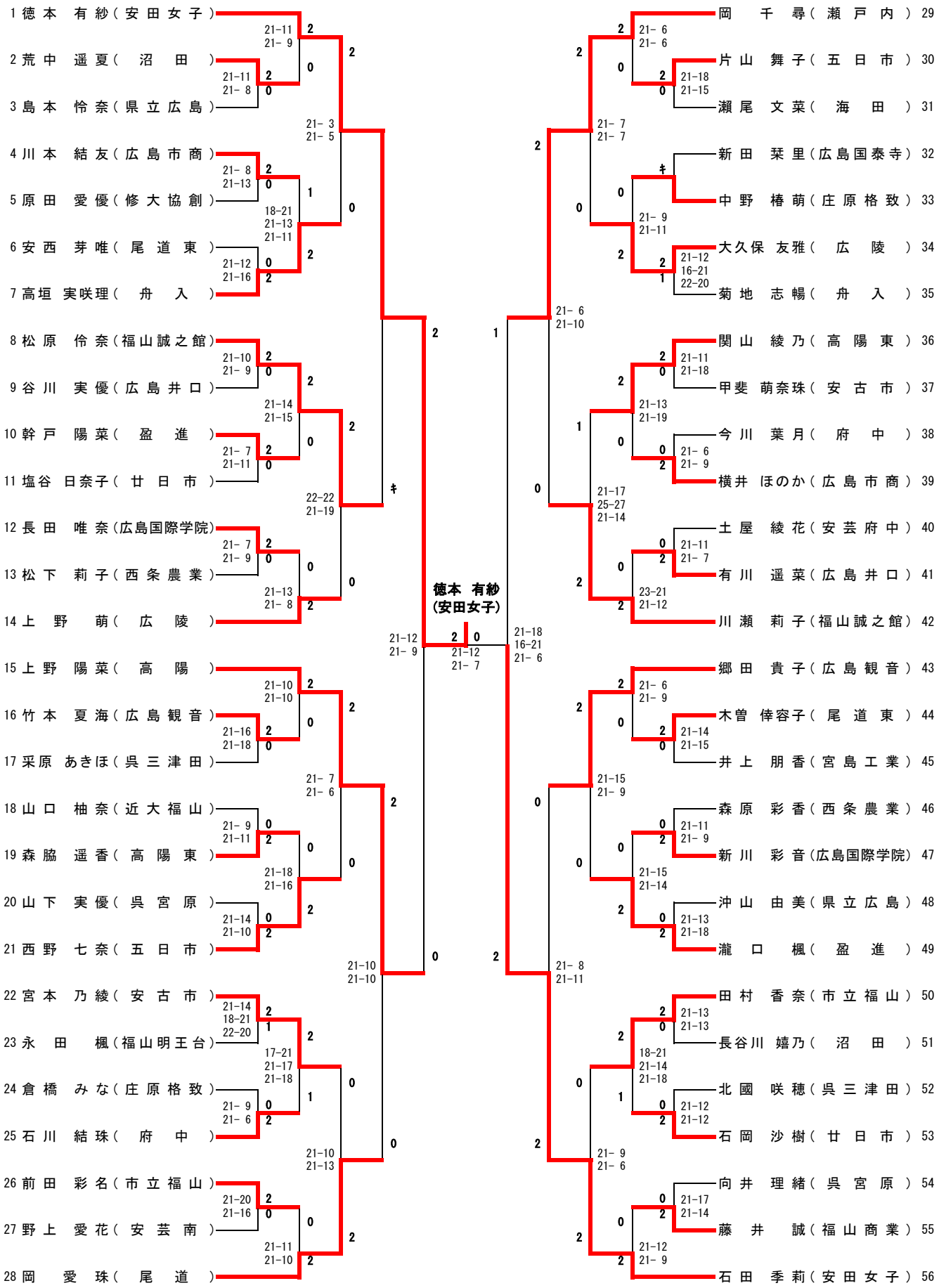
1 徳本 有紗（安田女子）
2 荒中 遥夏（沼田）
3 島本 怜奈（県立広島）
4 川本 結友（広島市商）
5 原田 愛優（修大協創）
6 安西 芽唯（尾道東）
7 高垣 実咲理（舟入）
8 松原 伶奈（福山誠之館）
9 谷川 実優（広島井口）
10 幹戸 陽菜（盈進）
11 塩谷 日奈子（廿日市）
12 長田 唯奈（広島国際学院）
13 松下 莉子（西条農業）
14 上野 萌（広陵）
15 上野 陽菜（高陽）
16 竹本 夏海（広島観音）
17 采原 あきほ（呉三津田）
18 山口 柚奈（近大福山）
19 森脇 遥香（高陽東）
20 山下 実優（呉宮原）
21 西野 七奈（五日市）
22 宮本 乃綾（安古市）
23 永田 楓（福山明王台）
24 倉橋 みな（庄原格致）
25 石川 結珠（府中）
26 前田 彩名（市立福山）
27 野上 愛花（安芸南）
28 岡 愛珠（尾道）
21-11 21-9
21-11 21-8
21-3 21-5
21-8 21-13
18-21 21-13 21-11
21-12 21-16
21-10 21-9
21-14 21-15
21-7 21-11
22-22 21-19
21-7 21-9
21-13 21-8
21-10 21-10
21-16 21-18
21-7 21-6
21-9 21-11
21-18 21-16
21-14 21-10
21-10 21-10
21-14 18-21 22-20
17-21 21-17 21-18
21-9 21-6
21-10 21-13
21-20 21-16
21-11 21-10
21-12 21-9
徳本 有紗
（安田女子）
21-12 21-7
21-18 16-21 21-6
21-6 21-10
21-8 21-11
21-6 21-6
21-18 21-15
21-7 21-7
21-9 21-11
21-12 16-21 22-20
21-11 21-18
21-13 21-19
21-6 21-9
21-17 25-27 21-14
21-11 21-7
23-21 21-12
21-6 21-9
21-14 21-15
21-15 21-9
21-11 21-9
21-15 21-14
21-13 21-18
21-13 21-13
18-21 21-14 21-18
21-12 21-12
21-9 21-6
21-17 21-14
21-12 21-9
岡 千尋（瀬戸内）29
片山 舞子（五日市）30
瀬尾 文菜（海田）31
新田 栞里（広島国泰寺）32
中野 椿萌（庄原格致）33
大久保 友雅（広陵）34
菊地 志暢（舟入）35
関山 綾乃（高陽東）36
甲斐 萌奈珠（安古市）37
今川 葉月（府中）38
横井 ほのか（広島市商）39
土屋 綾花（安芸府中）40
有川 遥菜（広島井口）41
川瀬 莉子（福山誠之館）42
郷田 貴子（広島観音）43
木曽 倖容子（尾道東）44
井上 朋香（宮島工業）45
森原 彩香（西条農業）46
新川 彩音（広島国際学院）47
沖山 由美（県立広島）48
瀧口 楓（盈進）49
田村 香奈（市立福山）50
長谷川 嬉乃（沼田）51
北國 咲穂（呉三津田）52
石岡 沙樹（廿日市）53
向井 理緒（呉宮原）54
藤井 誠（福山商業）55
石田 季莉（安田女子）56