２年女子ダブルス

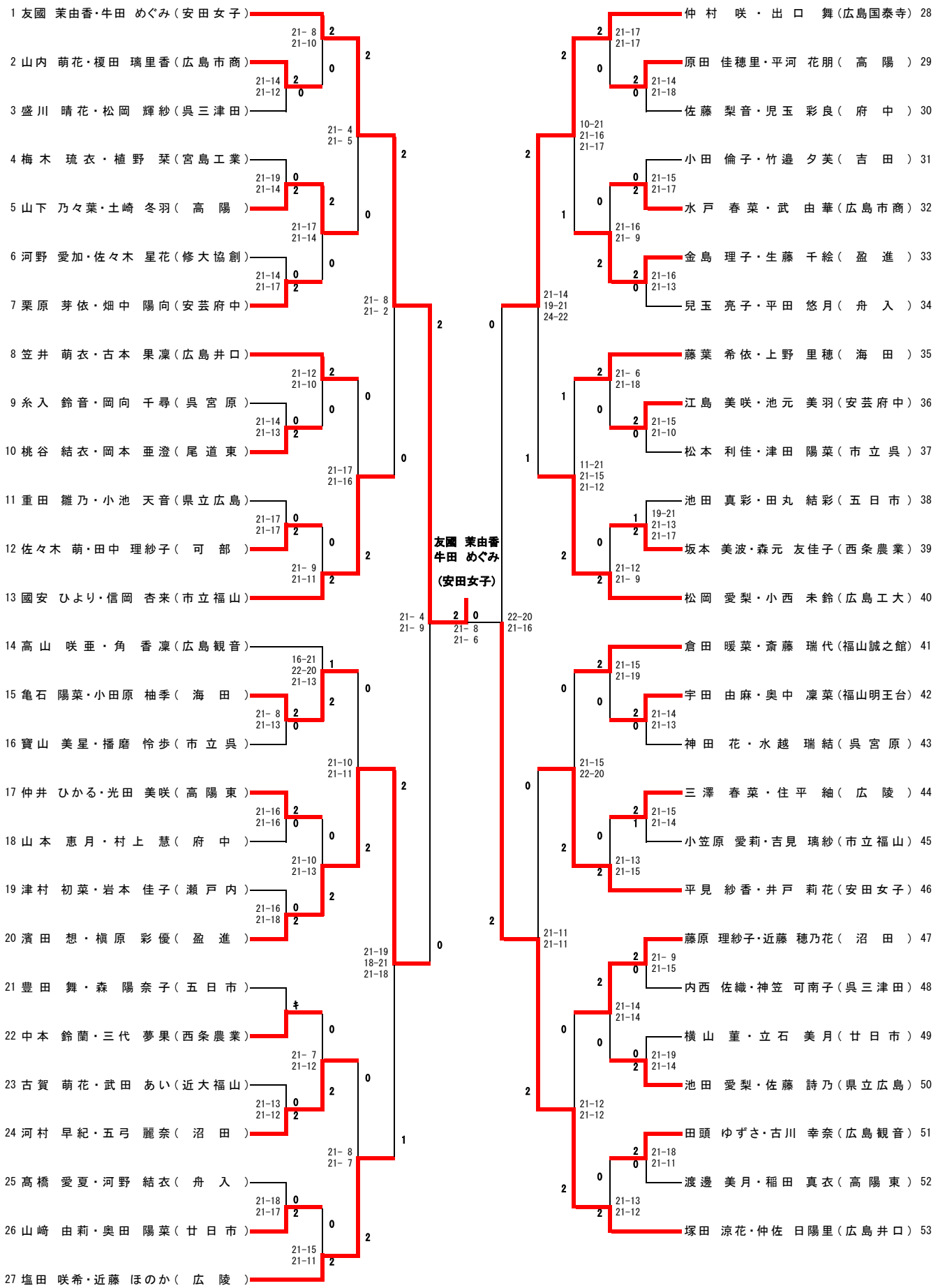
1 友國 茉由香・牛田 めぐみ（安田女子）
2 山内 萌花・榎田 璃里香（広島市商）
3 盛川 晴花・松岡 輝紗（呉三津田）
4 梅木 琉衣・植野 栞（宮島工業）
5 山下 乃々葉・土崎 冬羽（高陽）
6 河野 愛加・佐々木 星花（修大協創）
7 栗原 芽依・畑中 陽向（安芸府中）
8 笠井 萌衣・古本 果凜（広島井口）
9 糸入 鈴音・岡向 千尋（呉宮原）
10 桃谷 結衣・岡本 亜澄（尾道東）
11 重田 雛乃・小池 天音（県立広島）
12 佐々木 萌・田中 理紗子（可部）
13 國安 ひより・信岡 杏来（市立福山）
14 高山 咲亜・角 香凜（広島観音）
15 亀石 陽菜・小田原 柚季（海田）
16 寶山 美星・播磨 怜歩（市立呉）
17 仲井 ひかる・光田 美咲（高陽東）
18 山本 恵月・村上 慧（府中）
19 津村 初菜・岩本 佳子（瀬戸内）
20 濱田 想・槇原 彩優（盈進）
21 豊田 舞・森 陽奈子（五日市）
22 中本 鈴蘭・三代 夢果（西条農業）
23 古賀 萌花・武田 あい（近大福山）
24 河村 早紀・五弓 麗奈（沼田）
25 高橋 愛夏・河野 結衣（舟入）
26 山崎 由莉・奥田 陽菜（廿日市）
27 塩田 咲希・近藤 ほのか（広陵）
21- 8 21-10
21-14 21-12
21- 4 21- 5
21-19 21-14
21-17 21-14
21-14 21-17
21- 8 21- 2
21-12 21-10
21-14 21-13
21-17 21-16
21-17 21-17
21- 9 21-11
16-21 22-20 21-13
21- 8 21-13
21-10 21-11
21-16 21-16
21-10 21-13
21-16 21-18
21-19 18-21 21-18
21- 7 21-12
21-13 21-12
21- 8 21- 7
21-18 21-17
21-15 21-11
友國 茉由香
牛田 めぐみ
（安田女子）
21- 4 21- 9
21- 8 21- 6
22-20 21-16
仲村 咲・出口 舞（広島国泰寺） 28
原田 佳穂里・平河 花朋（高陽） 29
佐藤 梨音・児玉 彩良（府中） 30
小田 倫子・竹邉 夕芙（吉田） 31
水戸 春菜・武 由華（広島市商） 32
金島 理子・生藤 千絵（盈進） 33
兒玉 亮子・平田 悠月（舟入） 34
藤葉 希依・上野 里穂（海田） 35
江島 美咲・池元 美羽（安芸府中） 36
松本 利佳・津田 陽菜（市立呉） 37
池田 真彩・田丸 結彩（五日市） 38
坂本 美波・森元 友佳子（西条農業） 39
松岡 愛梨・小西 未鈴（広島工大） 40
倉田 暖菜・斎藤 瑞代（福山誠之館） 41
宇田 由麻・奥中 凜菜（福山明王台） 42
神田 花・水越 瑞結（呉宮原） 43
三澤 春菜・住平 紬（広陵） 44
小笠原 愛莉・吉見 璃紗（市立福山） 45
平見 紗香・井戸 莉花（安田女子） 46
藤原 理紗子・近藤 穂乃花（沼田） 47
内西 佐織・神笠 可南子（呉三津田） 48
横山 菫・立石 美月（廿日市） 49
池田 愛梨・佐藤 詩乃（県立広島） 50
田頭 ゆずさ・古川 幸奈（広島観音） 51
渡邊 美月・稲田 真衣（高陽東） 52
塚田 涼花・仲佐 日陽里（広島井口） 53
21-17 21-17
21-14 21-18
10-21 21-16 21-17
21-15 21-17
21-16 21- 9
21-16 21-13
21-14 19-21 24-22
21- 6 21-18
21-15 21-10
11-21 21-15 21-12
19-21 21-13 21-17
21-12 21- 9
21-15 21-19
21-14 21-13
21-15 22-20
21-15 21-14
21-13 21-15
21-11 21-11
21- 9 21-15
21-14 21-14
21-19 21-14
21-12 21-12
21-18 21-11
21-13 21-12