２年男子シングルス

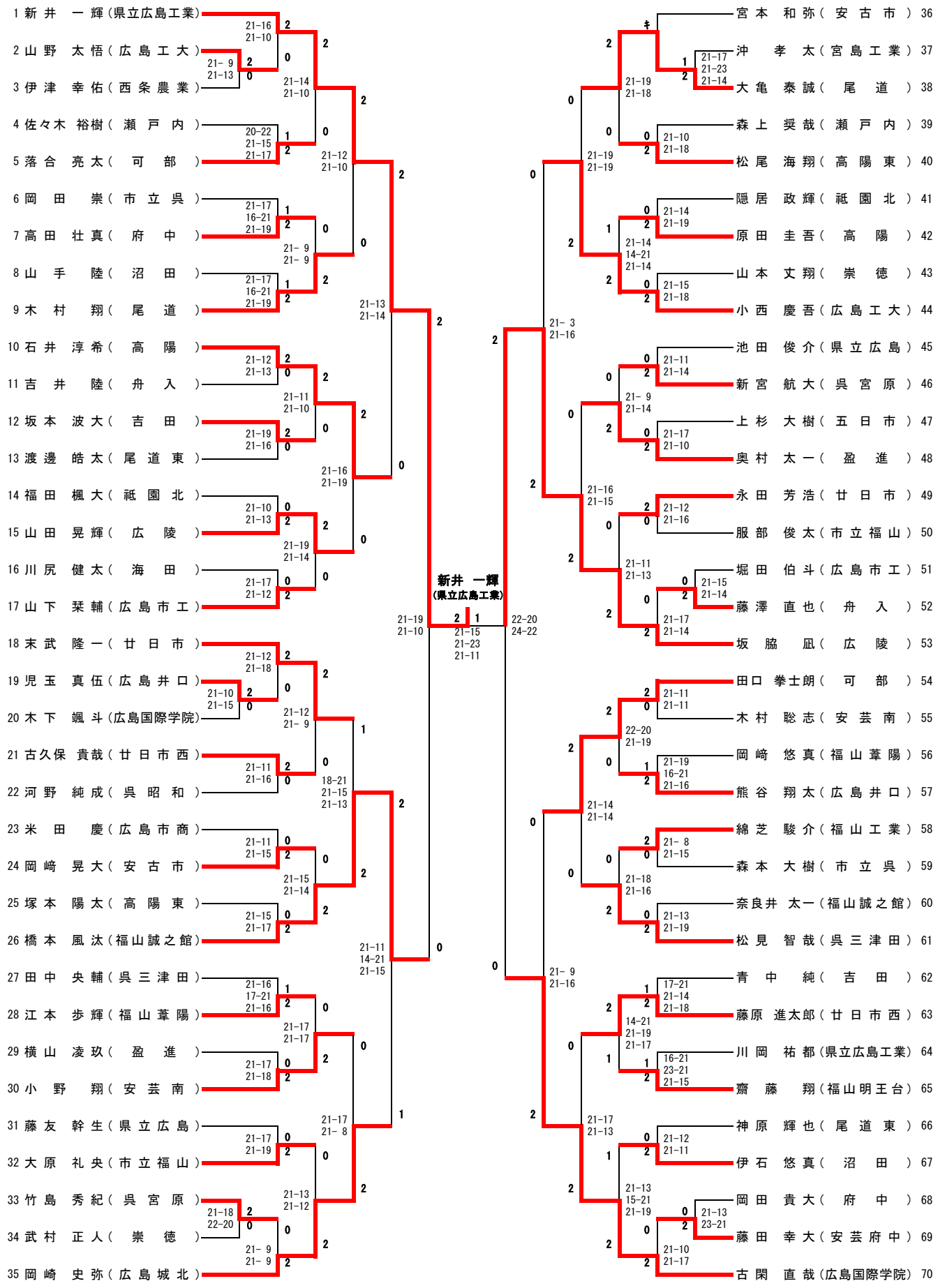
1 新井　一輝（県立広島工業）
2 山野　太悟（広島工大）
3 伊津　幸佑（西条農業）
4 佐々木　裕樹（瀬戸内）
5 落合　亮太（可部）
6 岡田　崇（市立呉）
7 高田　壮真（府中）
8 山手　陸（沼田）
9 木村　翔（尾道）
10 石井　淳希（高陽）
11 吉井　陸（舟入）
12 坂本　波大（吉田）
13 渡邊　皓太（尾道東）
14 福田　楓大（祇園北）
15 山田　晃輝（広陵）
16 川尻　健太（海田）
17 山下　栞輔（広島市工）
18 末武　隆一（廿日市）
19 児玉　真伍（広島井口）
20 木下　颯斗（広島国際学院）
21 古久保　貴哉（廿日市西）
22 河野　純成（呉昭和）
23 米田　慶（広島市商）
24 岡崎　晃大（安古市）
25 塚本　陽太（高陽東）
26 橋本　風汰（福山誠之館）
27 田中　央輔（呉三津田）
28 江本　歩輝（福山葦陽）
29 横山　凌玖（盈進）
30 小野　翔（安芸南）
31 藤友　幹生（県立広島）
32 大原　礼央（市立福山）
33 竹島　秀紀（呉宮原）
34 武村　正人（崇徳）
35 岡崎　史弥（広島城北）
新井　一輝
（県立広島工業）
宮本　和弥（安古市）36
沖　孝太（宮島工業）37
大亀　泰誠（尾道）38
森上　奨哉（瀬戸内）39
松尾　海翔（高陽東）40
隠居　政輝（祇園北）41
原田　圭吾（高陽）42
山本　丈翔（崇徳）43
小西　慶吾（広島工大）44
池田　俊介（県立広島）45
新宮　航大（呉宮原）46
上杉　大樹（五日市）47
奥村　太一（盈進）48
永田　芳浩（廿日市）49
服部　俊太（市立福山）50
堀田　伯斗（広島市工）51
藤澤　直也（舟入）52
坂脇　凪（広陵）53
田口　拳士朗（可部）54
木村　聡志（安芸南）55
岡崎　悠真（福山葦陽）56
熊谷　翔太（広島井口）57
綿芝　駿介（福山工業）58
森本　大樹（市立呉）59
奈良井　太一（福山誠之館）60
松見　智哉（呉三津田）61
青中　純（吉田）62
藤原　進太郎（廿日市西）63
川岡　祐都（県立広島工業）64
齋藤　翔（福山明王台）65
神原　輝也（尾道東）66
伊石　悠真（沼田）67
岡田　貴大（府中）68
藤田　幸大（安芸府中）69
古閑　直哉（広島国際学院）70