１年男子ダブルス

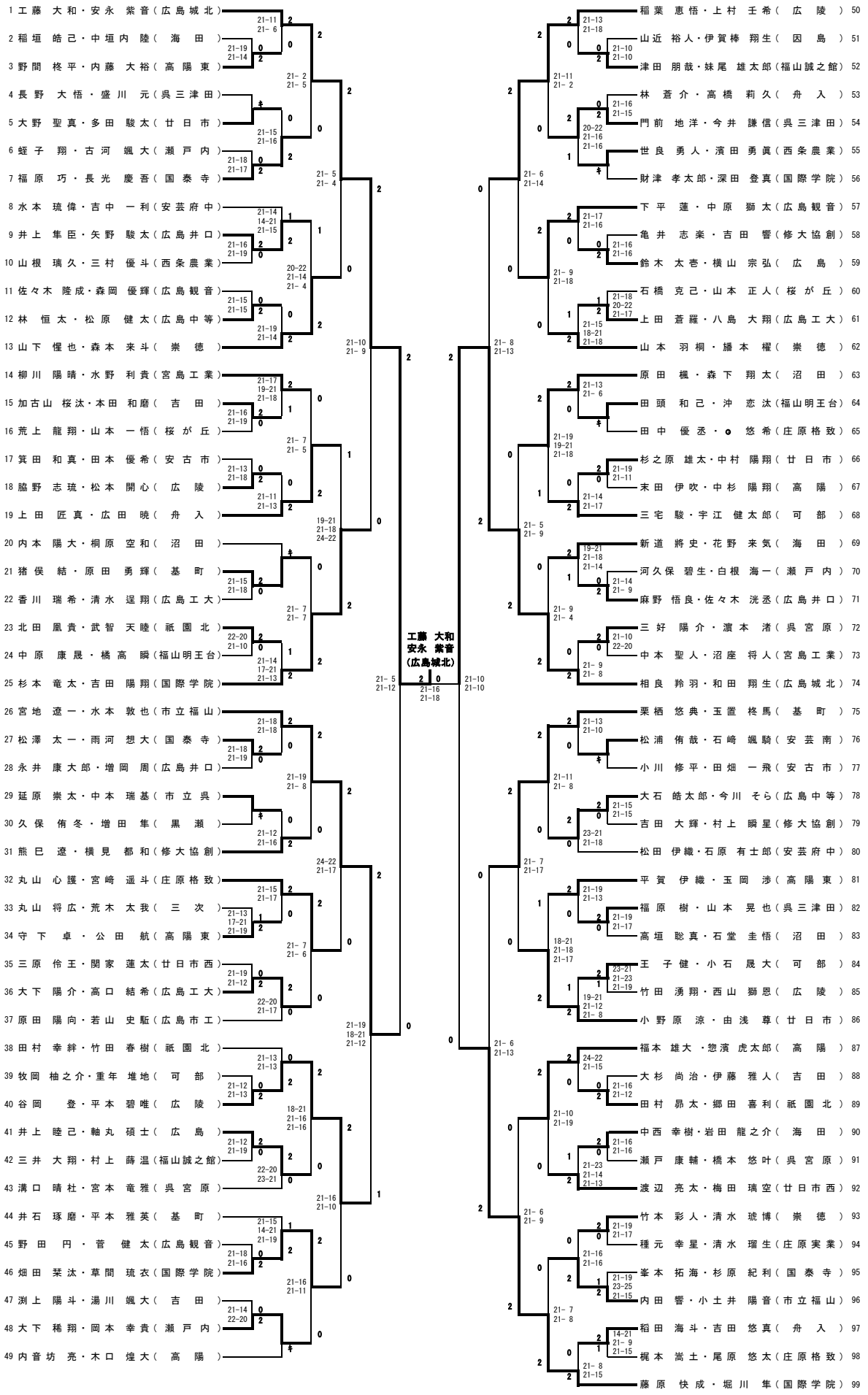
1 工藤 大和・安永 紫音（広島城北）
2 稲垣 皓己・中垣内 陸（海 田）
3 野間 柊平・内藤 大裕（高陽東）
4 長野 大悟・盛川 元（呉三津田）
5 大野 聖真・多田 駿太（廿日市）
6 蛭子 翔・古河 颯大（瀬戸内）
7 福原 巧・長光 慶吾（国泰寺）
8 水本 琉偉・吉中 一利（安芸府中）
9 井上 隼臣・矢野 駿太（広島井口）
10 山根 璃久・三村 優斗（西条農業）
11 佐々木 隆成・森岡 優輝（広島観音）
12 林 恒太・松原 健太（広島中等）
13 山下 惺也・森本 来斗（崇 徳）
14 柳川 陽晴・水野 利貴（宮島工業）
15 加古山 桜汰・本田 和磨（吉 田）
16 荒上 龍翔・山本 一悟（桜が丘）
17 箕田 和真・田本 優希（安古市）
18 脇野 志琉・松本 開心（広 陵）
19 上田 匠真・広田 暁（舟 入）
20 内本 陽大・桐原 空和（沼 田）
21 猪俣 結・原田 勇輝（基 町）
22 香川 瑞希・清水 逞翔（広島工大）
23 北田 凰貴・武智 天睦（祇園北）
24 中原 康晟・橋高 瞬（福山明王台）
25 杉本 竜太・吉田 陽翔（国際学院）
26 宮地 遼一・水本 敦也（市立福山）
27 松澤 太一・雨河 想大（国泰寺）
28 永井 康大郎・増岡 周（広島井口）
29 延原 崇太・中本 瑞基（市立呉）
30 久保 侑冬・増田 隼（黒 瀬）
31 熊巳 遼・横見 都和（修大協創）
32 丸山 心護・宮崎 遥斗（庄原格致）
33 丸山 将広・荒木 太我（三 次）
34 守下 卓・公田 航（高陽東）
35 三原 伶王・関家 蓮太（廿日市西）
36 大下 陽介・高口 結希（広島工大）
37 原田 陽向・若山 史駈（広島市工）
38 田村 幸絆・竹田 春樹（祇園北）
39 牧岡 柚之介・重年 堆地（可 部）
40 谷岡 登・平本 碧唯（広 陵）
41 井上 睦己・軸丸 碩士（広 島）
42 三井 大翔・村上 蒔温（福山誠之館）
43 溝口 晴杜・宮本 竜雅（呉宮原）
44 井石 琢磨・平本 雅英（基 町）
45 野田 円・菅 健太（広島観音）
46 畑田 栞汰・草間 琉衣（国際学院）
47 渕上 陽斗・湯川 颯大（吉 田）
48 大下 稀翔・岡本 幸貴（瀬戸内）
49 内音坊 亮・木口 煌大（高 陽）
50 稲葉 恵悟・上村 壬希（広 陵）
51 山近 裕人・伊賀棒 翔生（因 島）
52 津田 朋哉・妹尾 雄太郎（福山誠之館）
53 林 蒼介・高橋 莉久（舟 入）
54 門前 地洋・今井 謙信（呉三津田）
55 世良 勇人・濱田 勇眞（西条農業）
56 財津 孝太郎・深田 登真（国際学院）
57 下平 蓮・中原 獅太（広島観音）
58 亀井 志楽・吉田 響（修大協創）
59 鈴木 太壱・横山 宗弘（広 島）
60 石橋 克己・山本 正人（桜が丘）
61 上田 蒼羅・八島 大翔（広島工大）
62 山本 羽桐・旛本 櫂（崇 徳）
63 原田 楓・森下 翔太（沼 田）
64 田頭 和己・沖 恋汰（福山明王台）
65 田中 優丞・○ 悠希（庄原格致）
66 杉之原 雄太・中村 陽翔（廿日市）
67 末田 伊吹・中杉 陽翔（高 陽）
68 三宅 駿・宇江 健太郎（可 部）
69 新道 將史・花野 来気（海 田）
70 河久保 碧生・白根 海一（瀬戸内）
71 麻野 悟良・佐々木 洸丞（広島井口）
72 三好 陽介・濵本 渚（呉宮原）
73 中本 聖人・沼座 将人（宮島工業）
74 相良 羚羽・和田 翔生（広島城北）
75 栗栖 悠典・玉置 柊馬（基 町）
76 松浦 侑哉・石崎 颯騎（安芸南）
77 小川 修平・田畑 一飛（安古市）
78 大石 皓太郎・今川 そら（広島中等）
79 吉田 大輝・村上 瞬星（修大協創）
80 松田 伊織・石原 有士郎（安芸府中）
81 平賀 伊織・玉岡 渉（高陽東）
82 福原 樹・山本 晃也（呉三津田）
83 高垣 聡真・石堂 圭悟（沼 田）
84 王 子健・小石 晟大（可 部）
85 竹田 湧翔・西山 獅恩（広 陵）
86 小野原 涼・由浅 尊（廿日市）
87 福本 雄大・惣濱 虎太郎（高 陽）
88 大杉 尚治・伊藤 雅人（吉 田）
89 田村 昴太・郷田 喜利（祇園北）
90 中西 幸樹・岩田 龍之介（海 田）
91 瀬戸 康輔・橋本 悠叶（呉宮原）
92 渡辺 亮太・梅田 璃空（廿日市西）
93 竹本 彩人・清水 琥博（崇 徳）
94 種元 幸星・清水 瑠生（庄原実業）
95 峯本 拓海・杉原 紀利（国泰寺）
96 内田 響・小土井 陽音（市立福山）
97 稲田 海斗・吉田 悠真（舟 入）
98 梶本 嵩土・尾原 悠太（庄原格致）
99 藤原 快成・堀川 隼（国際学院）
工藤 大和
安永 紫音
（広島城北）