２年男子シングルス

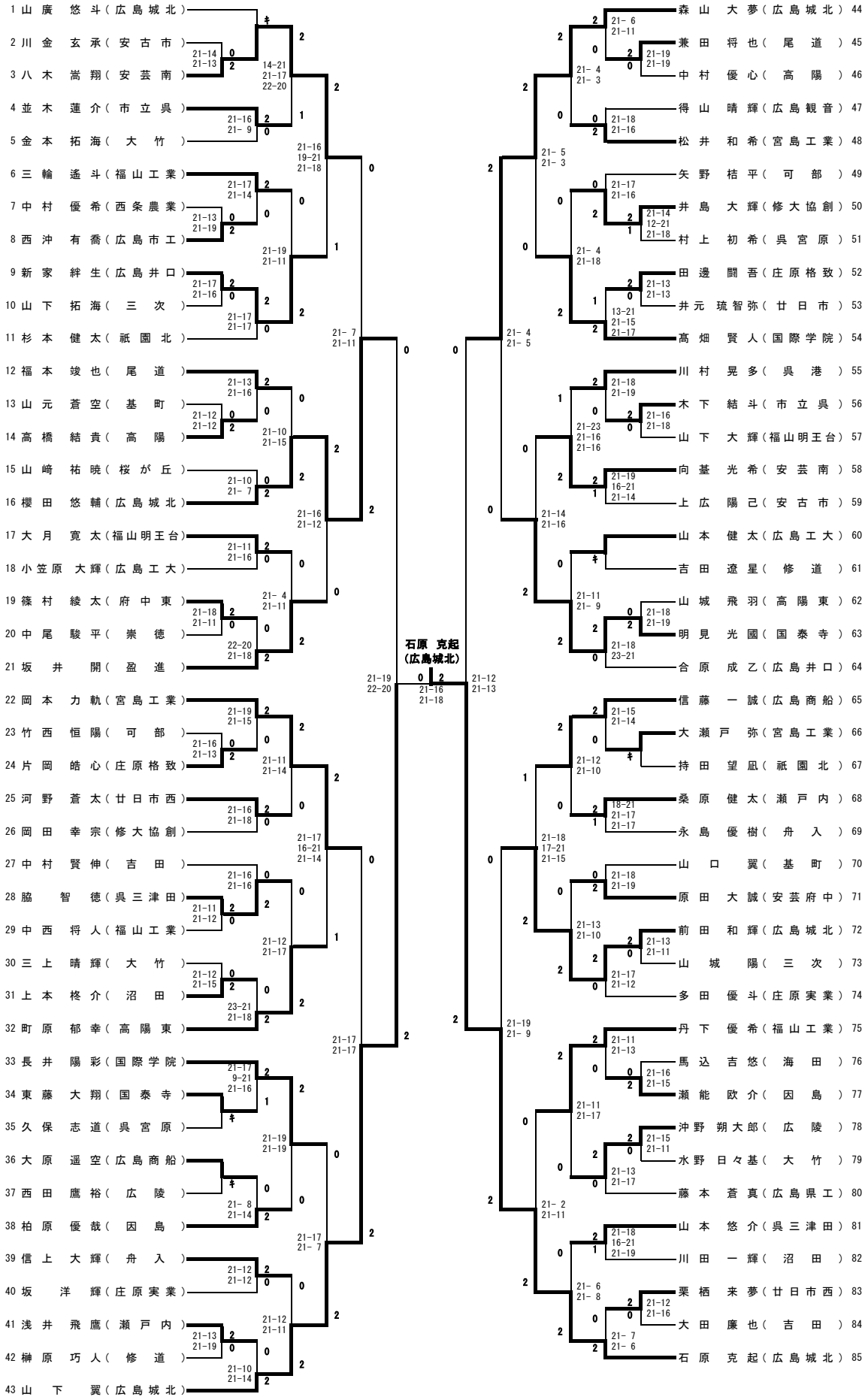
1 山廣 悠斗（広島城北）
2 川金 玄承（安古市）
3 八木 嵩翔（安芸南）
4 並木 蓮介（市立呉）
5 金本 拓海（大竹）
6 三輪 遙斗（福山工業）
7 中村 優希（西条農業）
8 西沖 有喬（広島市工）
9 新家 絆生（広島井口）
10 山下 拓海（三次）
11 杉本 健太（祇園北）
12 福本 竣也（尾道）
13 山元 蒼空（基町）
14 高橋 結貴（高陽）
15 山崎 祐暁（桜が丘）
16 櫻田 悠輔（広島城北）
17 大月 寛太（福山明王台）
18 小笠原 大輝（広島工大）
19 篠村 綾太（府中東）
20 中尾 駿平（崇徳）
21 坂井 開（盈進）
22 岡本 力軌（宮島工業）
23 竹西 恒陽（可部）
24 片岡 皓心（庄原格致）
25 河野 蒼太（廿日市西）
26 岡田 幸宗（修大協創）
27 中村 賢伸（吉田）
28 脇 智徳（呉三津田）
29 中西 将人（福山工業）
30 三上 晴輝（大竹）
31 上本 柊介（沼田）
32 町原 郁幸（高陽東）
33 長井 陽彩（国際学院）
34 東藤 大翔（国泰寺）
35 久保 志道（呉宮原）
36 大原 遥空（広島商船）
37 西田 鷹裕（広陵）
38 柏原 優哉（因島）
39 信上 大輝（舟入）
40 坂 洋輝（庄原実業）
41 浅井 飛鷹（瀬戸内）
42 榊原 巧人（修道）
43 山下 翼（広島城北）
44 森山 大夢（広島城北）
45 兼田 将也（尾道）
46 中村 優心（高陽）
47 得山 晴輝（広島観音）
48 松井 和希（宮島工業）
49 矢野 桔平（可部）
50 井島 大輝（修大協創）
51 村上 初希（呉宮原）
52 田邊 闘吾（庄原格致）
53 井元 琉智弥（廿日市）
54 髙畑 賢人（国際学院）
55 川村 晃多（呉港）
56 木下 結斗（市立呉）
57 山下 大輝（福山明王台）
58 向基 光希（安芸南）
59 上広 陽己（安古市）
60 山本 健太（広島工大）
61 吉田 遼星（修道）
62 山城 飛羽（高陽東）
63 明見 光國（国泰寺）
64 合原 成乙（広島井口）
65 信藤 一誠（広島商船）
66 大瀬戸 弥（宮島工業）
67 持田 望凪（祇園北）
68 桑原 健太（瀬戸内）
69 永島 優樹（舟入）
70 山口 翼（基町）
71 原田 大誠（安芸府中）
72 前田 和輝（広島城北）
73 山城 陽（三次）
74 多田 優斗（庄原実業）
75 丹下 優希（福山工業）
76 馬込 吉悠（海田）
77 瀬能 欧介（因島）
78 沖野 朔大郎（広陵）
79 水野 日々基（大竹）
80 藤本 蒼真（広島県工）
81 山本 悠介（呉三津田）
82 川田 一輝（沼田）
83 栗栖 来夢（廿日市西）
84 大田 廉也（吉田）
85 石原 克起（広島城北）
石原 克起
（広島城北）