# １年男子シングルス

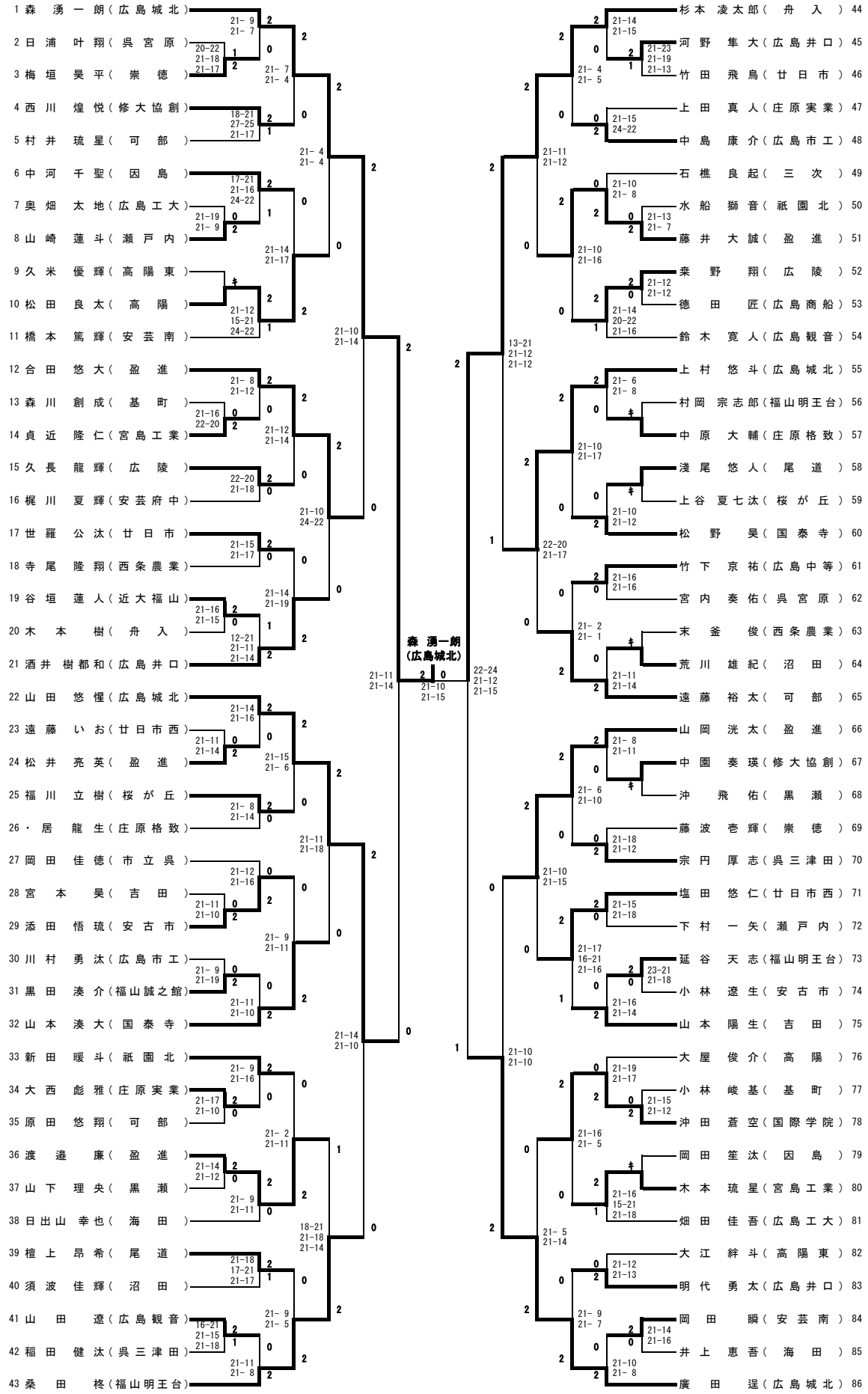
1 森　湧一朗（広島城北）
2 日浦　叶翔（呉宮原）
3 梅垣　昊平（崇　徳）
4 西川　煌悦（修大協創）
5 村井　琉星（可　部）
6 中河　千聖（因　島）
7 奥畑　太地（広島工大）
8 山崎　蓮斗（瀬戸内）
9 久米　優輝（高陽東）
10 松田　良太（高　陽）
11 橋本　篤輝（安芸南）
12 合田　悠大（盈　進）
13 森川　創成（基　町）
14 貞近　隆仁（宮島工業）
15 久長　龍輝（広　陵）
16 梶川　夏輝（安芸府中）
17 世羅　公汰（廿日市）
18 寺尾　隆翔（西条農業）
19 谷垣　蓮人（近大福山）
20 木本　樹（舟　入）
21 酒井　樹都和（広島井口）
22 山田　悠惺（広島城北）
23 遠藤　いお（廿日市西）
24 松井　亮英（盈　進）
25 福川　立樹（桜が丘）
26・居　龍生（庄原格致）
27 岡田　佳徳（市立呉）
28 宮本　昊（吉　田）
29 添田　悟琉（安古市）
30 川村　勇汰（広島市工）
31 黒田　湊介（福山誠之館）
32 山本　湊大（国泰寺）
33 新田　暖斗（祇園北）
34 大西　彪雅（庄原実業）
35 原田　悠翔（可　部）
36 渡邉　廉（盈　進）
37 山下　理央（黒　瀬）
38 日出山　幸也（海　田）
39 檀上　昂希（尾　道）
40 須波　佳輝（沼　田）
41 山田　遼（広島観音）
42 稲田　健汰（呉三津田）
43 桑田　柊（福山明王台）
44 杉本　凌太郎（舟　入）
45 河野　隼大（広島井口）
46 竹田　飛鳥（廿日市）
47 上田　真人（庄原実業）
48 中島　康介（広島市工）
49 石橋　良起（三　次）
50 水船　獅音（祇園北）
51 藤井　大誠（盈　進）
52 桒野　翔（広　陵）
53 徳田　匠（広島商船）
54 鈴木　寛人（広島観音）
55 上村　悠斗（広島城北）
56 村岡　宗志郎（福山明王台）
57 中原　大輔（庄原格致）
58 淺尾　悠人（尾　道）
59 上谷　夏七汰（桜が丘）
60 松野　昊（国泰寺）
61 竹下　京祐（広島中等）
62 宮内　奏佑（呉宮原）
63 末釜　俊（西条農業）
64 荒川　雄紀（沼　田）
65 遠藤　裕太（可　部）
66 山岡　洸太（盈　進）
67 中園　奏瑛（修大協創）
68 沖　飛佑（黒　瀬）
69 藤波　壱輝（崇　徳）
70 宗円　厚志（呉三津田）
71 塩田　悠仁（廿日市西）
72 下村　一矢（瀬戸内）
73 延谷　天志（福山明王台）
74 小林　遼生（安古市）
75 山本　陽生（吉　田）
76 大屋　俊介（高　陽）
77 小林　峻基（基　町）
78 沖田　蒼空（国際学院）
79 岡田　笙汰（因　島）
80 木本　琉星（宮島工業）
81 畑田　佳吾（広島工大）
82 大江　絆斗（高陽東）
83 明代　勇太（広島井口）
84 岡田　瞬（安芸南）
85 井上　恵吾（海　田）
86 廣田　逞（広島城北）
森　湧一朗
（広島城北）