2年女子ダブルス

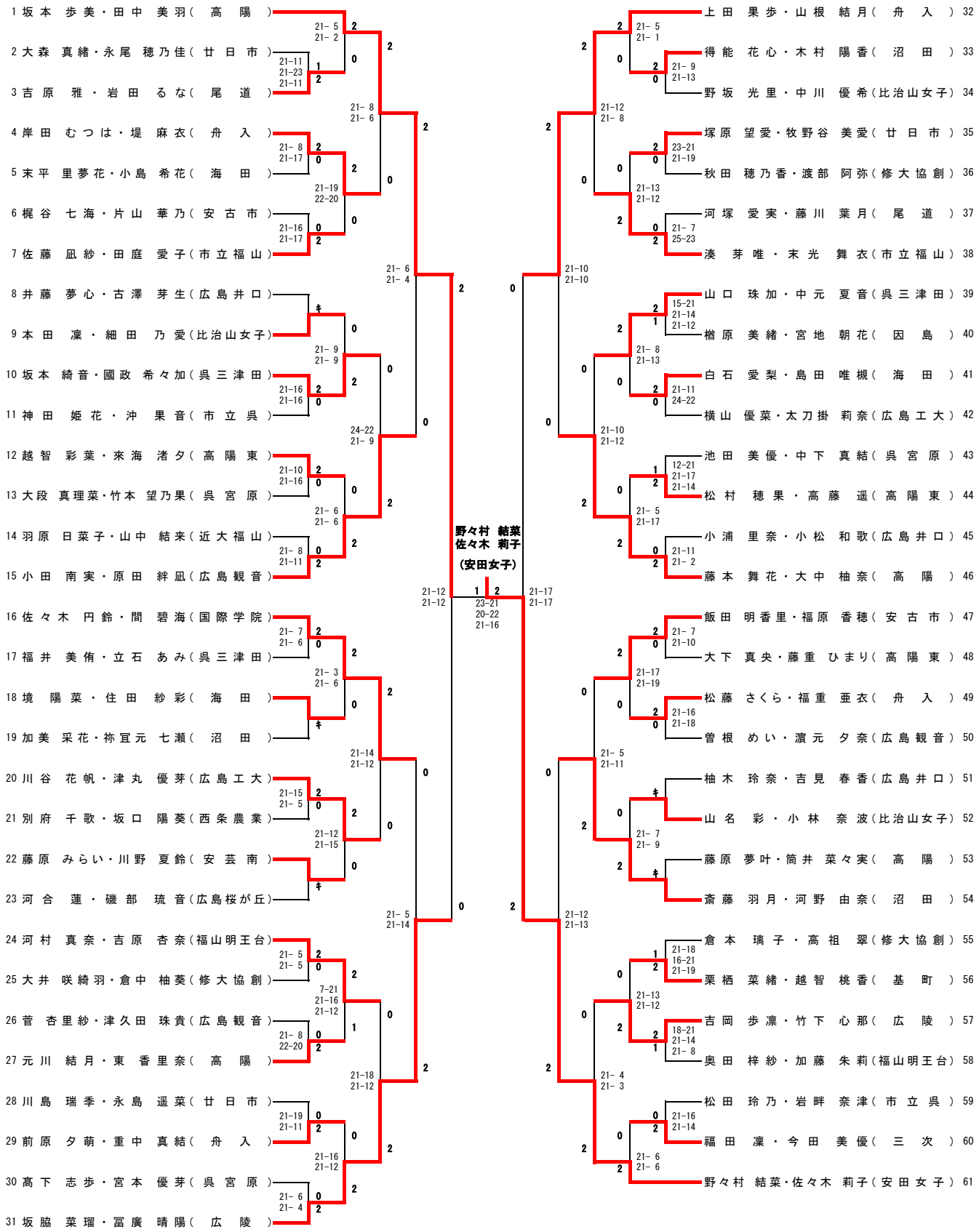
1 坂本 歩美・田中 美羽（高陽）
2 大森 真緒・永尾 穂乃佳（廿日市）
3 吉原 雅・岩田 るな（尾道）
4 岸田 むつは・堤 麻衣（舟入）
5 末平 里夢花・小島 希花（海田）
6 梶谷 七海・片山 華乃（安古市）
7 佐藤 凪紗・田庭 愛子（市立福山）
8 井藤 夢心・古澤 芽生（広島井口）
9 本田 凜・細田 乃愛（比治山女子）
10 坂本 綺音・國政 希々加（呉三津田）
11 神田 姫花・沖 果音（市立呉）
12 越智 彩葉・來海 渚夕（高陽東）
13 大段 真理菜・竹本 望乃果（呉宮原）
14 羽原 日菜子・山中 結来（近大福山）
15 小田 南実・原田 絆凪（広島観音）
16 佐々木 円鈴・間 碧海（国際学院）
17 福井 美侑・立石 あみ（呉三津田）
18 境 陽菜・住田 紗彩（海田）
19 加美 采花・祢宜元 七瀬（沼田）
20 川谷 花帆・津丸 優芽（広島工大）
21 別府 千歌・坂口 陽葵（西条農業）
22 藤原 みらい・川野 夏鈴（安芸南）
23 河合 蓮・磯部 琉音（広島桜が丘）
24 河村 真奈・吉原 杏奈（福山明王台）
25 大井 咲綺羽・倉中 柚葵（修大協創）
26 菅 杏里紗・津久田 珠貴（広島観音）
27 元川 結月・東 香里奈（高陽）
28 川島 瑞季・永島 遥菜（廿日市）
29 前原 夕萌・重中 真結（舟入）
30 髙下 志歩・宮本 優芽（呉宮原）
31 坂脇 菜瑠・冨廣 晴陽（広陵）
32 上田 果歩・山根 結月（舟入）
33 得能 花心・木村 陽香（沼田）
34 野坂 光里・中川 優希（比治山女子）
35 塚原 望愛・牧野谷 美愛（廿日市）
36 秋田 穂乃香・渡部 阿弥（修大協創）
37 河塚 愛実・藤川 葉月（尾道）
38 湊 芽唯・末光 舞衣（市立福山）
39 山口 珠加・中元 夏音（呉三津田）
40 楢原 美緒・宮地 朝花（因島）
41 白石 愛梨・島田 唯槻（海田）
42 横山 優菜・太刀掛 莉奈（広島工大）
43 池田 美優・中下 真結（呉宮原）
44 松村 穂果・高藤 遥（高陽東）
45 小浦 里奈・小松 和歌（広島井口）
46 藤本 舞花・大中 柚奈（高陽）
47 飯田 明香里・福原 香穂（安古市）
48 大下 真央・藤重 ひまり（高陽東）
49 松藤 さくら・福重 亜衣（舟入）
50 曽根 めい・濵元 夕奈（広島観音）
51 柚木 玲奈・吉見 春香（広島井口）
52 山名 彩・小林 奈波（比治山女子）
53 藤原 夢叶・筒井 菜々実（高陽）
54 斎藤 羽月・河野 由奈（沼田）
55 倉本 璃子・高祖 翠（修大協創）
56 栗栖 菜緒・越智 桃香（基町）
57 吉岡 歩凜・竹下 心那（広陵）
58 奥田 梓紗・加藤 朱莉（福山明王台）
59 松田 玲乃・岩畔 奈津（市立呉）
60 福田 凜・今田 美優（三次）
61 野々村 結菜・佐々木 莉子（安田女子）
野々村 結菜
佐々木 莉子
（安田女子）