2年女子シングルス

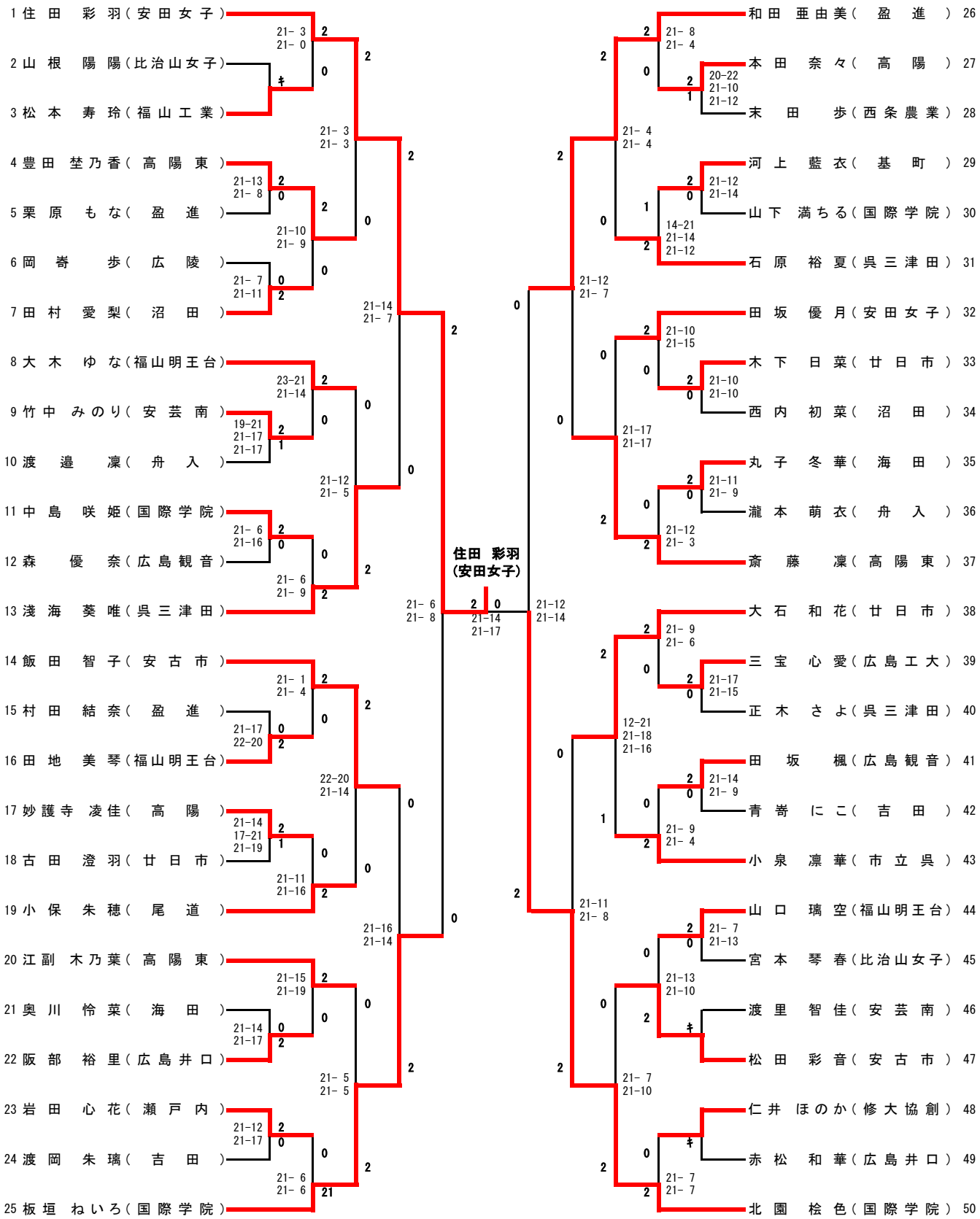
1 住田 彩羽（安田女子）
2 山根 陽陽（比治山女子）
3 松本 寿玲（福山工業）
4 豊田 埜乃香（高陽東）
5 栗原 もな（盈進）
6 岡 嵜 歩（広陵）
7 田村 愛梨（沼田）
8 大木 ゆな（福山明王台）
9 竹中 みのり（安芸南）
10 渡邉 凜（舟入）
11 中島 咲姫（国際学院）
12 森 優奈（広島観音）
13 淺海 葵唯（呉三津田）
14 飯田 智子（安古市）
15 村田 結奈（盈進）
16 田地 美琴（福山明王台）
17 妙護寺 凌佳（高陽）
18 古田 澄羽（廿日市）
19 小保 朱穂（尾道）
20 江副 木乃葉（高陽東）
21 奥川 怜菜（海田）
22 阪部 裕里（広島井口）
23 岩田 心花（瀬戸内）
24 渡岡 朱璃（吉田）
25 板垣 ねいろ（国際学院）
26 和田 亜由美（盈進）
27 本田 奈々（高陽）
28 末田 歩（西条農業）
29 河上 藍衣（基町）
30 山下 満ちる（国際学院）
31 石原 裕夏（呉三津田）
32 田坂 優月（安田女子）
33 木下 日菜（廿日市）
34 西内 初菜（沼田）
35 丸子 冬華（海田）
36 瀧本 萌衣（舟入）
37 斎藤 凜（高陽東）
38 大石 和花（廿日市）
39 三宝 心愛（広島工大）
40 正木 さよ（呉三津田）
41 田坂 楓（広島観音）
42 青嵜 にこ（吉田）
43 小泉 凜華（市立呉）
44 山口 璃空（福山明王台）
45 宮本 琴春（比治山女子）
46 渡里 智佳（安芸南）
47 松田 彩音（安古市）
48 仁井 ほのか（修大協創）
49 赤松 和華（広島井口）
50 北園 桧色（国際学院）
住田 彩羽
（安田女子）