1年女子ダブルス

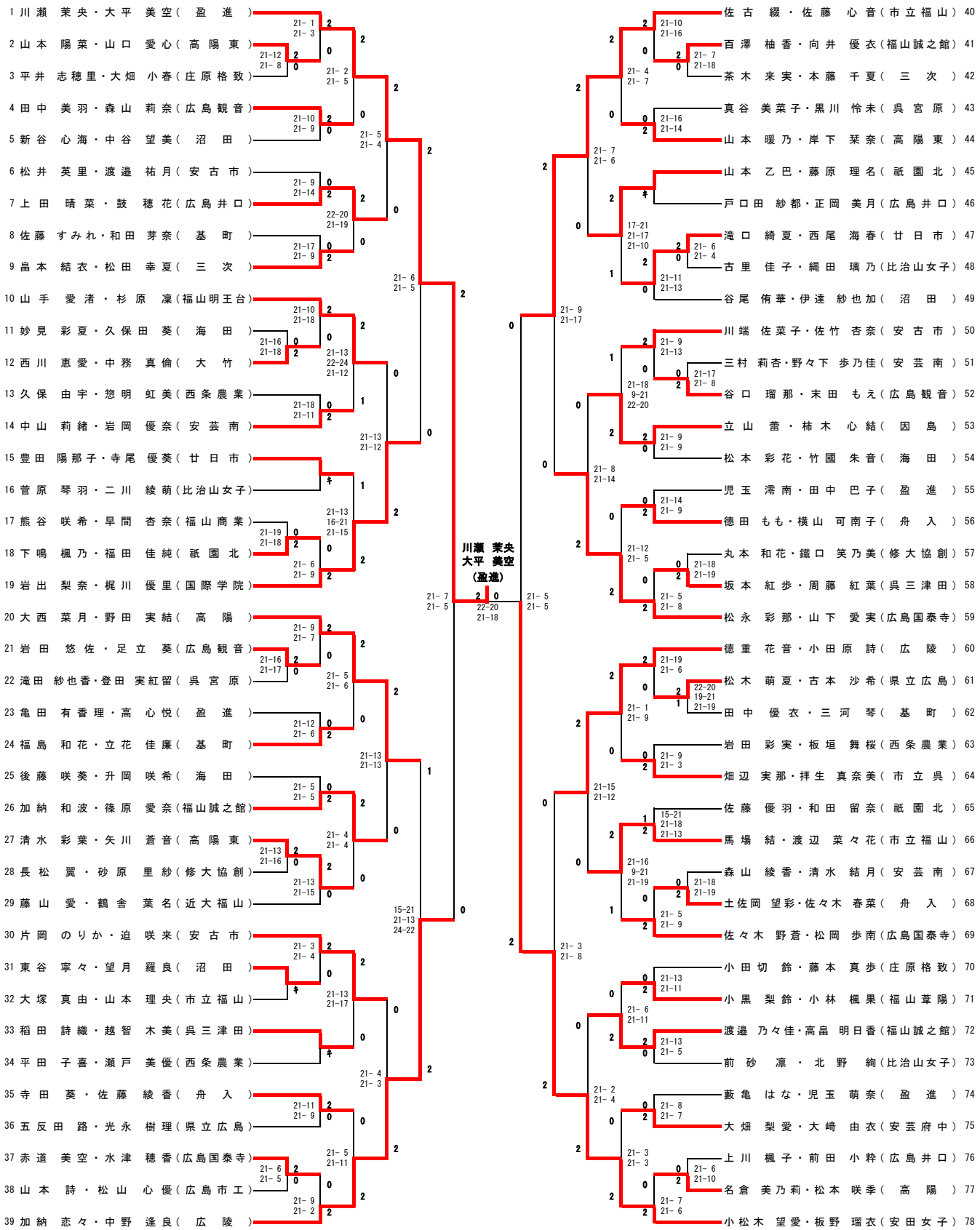
1 川瀬 茉央・大平 美空（盈進）
2 山本 陽菜・山口 愛心（高陽東）
3 平井 志穂里・大畑 小春（庄原格致）
4 田中 美羽・森山 莉奈（広島観音）
5 新谷 心海・中谷 望美（沼田）
6 松井 英里・渡邉 祐月（安古市）
7 上田 晴菜・鼓 穂花（広島井口）
8 佐藤 すみれ・和田 芽奈（基町）
9 畠本 結衣・松田 幸夏（三次）
10 山手 愛渚・杉原 凜（福山明王台）
11 妙見 彩夏・久保田 葵（海田）
12 西川 恵愛・中務 真倫（大竹）
13 久保 由宇・惣明 虹美（西条農業）
14 中山 莉緒・岩岡 優奈（安芸南）
15 豊田 陽那子・寺尾 優葵（廿日市）
16 菅原 琴羽・二川 綾萌（比治山女子）
17 熊谷 咲希・早間 杏奈（福山商業）
18 下鳴 楓乃・福田 佳純（祇園北）
19 岩出 梨奈・梶川 優里（国際学院）
20 大西 菜月・野田 実結（高陽）
21 岩田 悠佐・足立 葵（広島観音）
22 滝田 紗也香・登田 実紅留（呉宮原）
23 亀田 有香理・高 心悦（盈進）
24 福島 和花・立花 佳廉（基町）
25 後藤 咲葵・升岡 咲希（海田）
26 加納 和波・篠原 愛奈（福山誠之館）
27 清水 彩葉・矢川 蒼音（高陽東）
28 長松 翼・砂原 里紗（修大協創）
29 藤山 愛・鶴舎 葉名（近大福山）
30 片岡 のりか・迫 咲来（安古市）
31 東谷 寧々・望月 羅良（沼田）
32 大塚 真由・山本 理央（市立福山）
33 稲田 詩織・越智 木美（呉三津田）
34 平田 子喜・瀬戸 美優（西条農業）
35 寺田 葵・佐藤 綾香（舟入）
36 五反田 路・光永 樹理（県立広島）
37 赤道 美空・水津 穂香（広島国泰寺）
38 山本 詩・松山 心優（広島市工）
39 加納 恋々・中野 逢良（広陵）
川瀬 茉央
大平 美空
（盈進）
佐古 綴・佐藤 心音（市立福山）40
百澤 柚香・向井 優衣（福山誠之館）41
茶木 来実・本藤 千夏（三次）42
真谷 美菜子・黒川 怜未（呉宮原）43
山本 暖乃・岸下 栞奈（高陽東）44
山本 乙巴・藤原 理名（祇園北）45
戸口田 紗都・正岡 美月（広島井口）46
滝口 綺夏・西尾 海春（廿日市）47
古里 佳子・縄田 璃乃（比治山女子）48
谷尾 侑華・伊達 紗也加（沼田）49
川端 佐菜子・佐竹 杏奈（安古市）50
三村 莉杏・野々下 歩乃佳（安芸南）51
谷口 瑠那・末田 もえ（広島観音）52
立山 蕾・柿木 心結（因島）53
松本 彩花・竹國 朱音（海田）54
児玉 澪南・田中 巴子（盈進）55
徳田 もも・横山 可南子（舟入）56
丸本 和花・鐵口 笑乃美（修大協創）57
坂本 紅歩・周藤 紅葉（呉三津田）58
松永 彩那・山下 愛実（広島国泰寺）59
徳重 花音・小田原 詩（広陵）60
松木 萌夏・古本 沙希（県立広島）61
田中 優衣・三河 琴（基町）62
岩田 彩実・板垣 舞桜（西条農業）63
畑辺 実那・拝生 真奈美（市立呉）64
佐藤 優羽・和田 留奈（祇園北）65
馬場 結・渡辺 菜々花（市立福山）66
森山 綾香・清水 結月（安芸南）67
土佐岡 望彩・佐々木 春菜（舟入）68
佐々木 野蒼・松岡 歩南（広島国泰寺）69
小田切 鈴・藤本 真歩（庄原格致）70
小黒 梨鈴・小林 楓果（福山葦陽）71
渡邉 乃々佳・高畠 明日香（福山誠之館）72
前砂 凛・北野 絢（比治山女子）73
藪亀 はな・児玉 萌奈（盈進）74
大畑 梨愛・大崎 由衣（安芸府中）75
上川 楓子・前田 小粋（広島井口）76
名倉 美乃莉・松本 咲季（高陽）77
小松木 望愛・板野 瑠衣（安田女子）78