1年女子シングルス

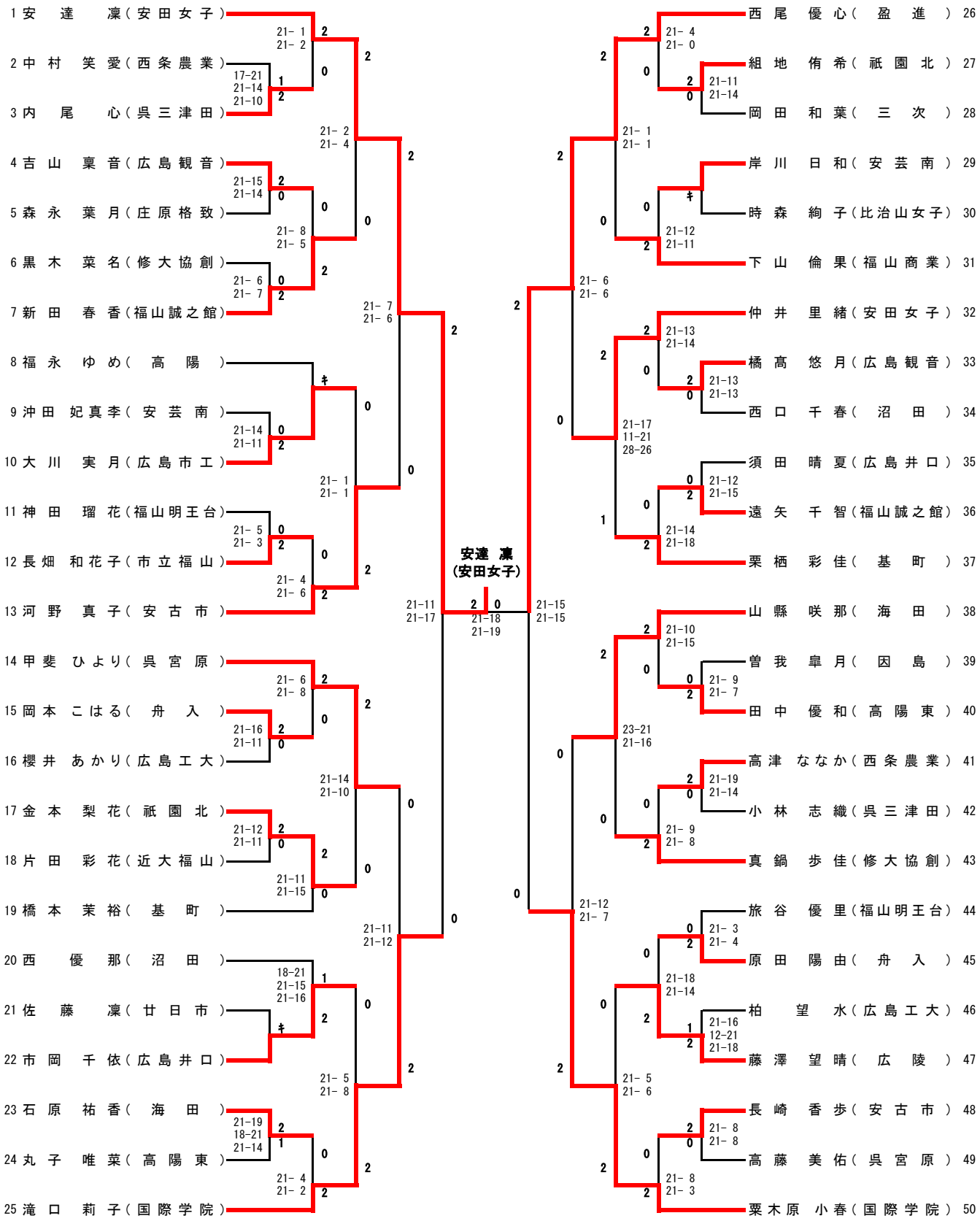
1 安　達　凜（安田女子）
2 中村　笑愛（西条農業）
3 内尾　心（呉三津田）
4 吉山　稟音（広島観音）
5 森永　葉月（庄原格致）
6 黒木　菜名（修大協創）
7 新田　春香（福山誠之館）
8 福永　ゆめ（高陽）
9 沖田　妃真李（安芸南）
10 大川　実月（広島市工）
11 神田　瑠花（福山明王台）
12 長畑　和花子（市立福山）
13 河野　真子（安古市）
14 甲斐　ひより（呉宮原）
15 岡本　こはる（舟入）
16 櫻井　あかり（広島工大）
17 金本　梨花（祇園北）
18 片田　彩花（近大福山）
19 橋本　茉裕（基町）
20 西　優那（沼田）
21 佐藤　凜（廿日市）
22 市岡　千依（広島井口）
23 石原　祐香（海田）
24 丸子　唯菜（高陽東）
25 滝口　莉子（国際学院）
26 西尾　優心（盈進）
27 組地　侑希（祇園北）
28 岡田　和葉（三次）
29 岸川　日和（安芸南）
30 時森　絢子（比治山女子）
31 下山　倫果（福山商業）
32 仲井　里緒（安田女子）
33 橘高　悠月（広島観音）
34 西口　千春（沼田）
35 須田　晴夏（広島井口）
36 遠矢　千智（福山誠之館）
37 栗栖　彩佳（基町）
38 山縣　咲那（海田）
39 曽我　皐月（因島）
40 田中　優和（高陽東）
41 高津　ななか（西条農業）
42 小林　志織（呉三津田）
43 真鍋　歩佳（修大協創）
44 旅谷　優里（福山明王台）
45 原田　陽由（舟入）
46 柏　望水（広島工大）
47 藤澤　望晴（広陵）
48 長崎　香歩（安古市）
49 高藤　美佑（呉宮原）
50 粟木原　小春（国際学院）
安達　凜
（安田女子）
21-11
21-17
2 0
21-18
21-19
21-15
21-15