2年女子ダブルス

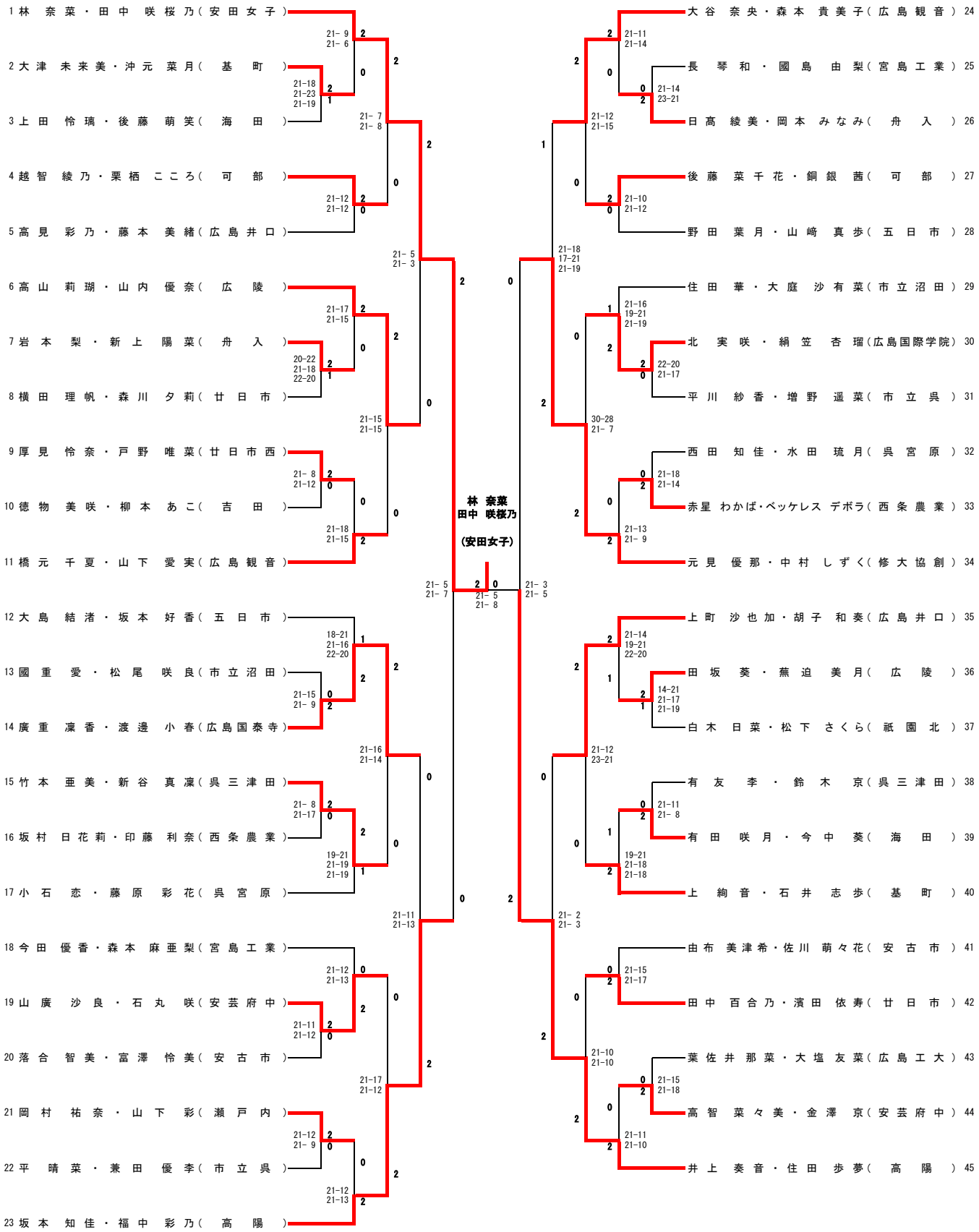
1 林 奈菜・田中 咲桜乃（安田女子）
2 大津 未来美・沖元 菜月（基町）
3 上田 怜璃・後藤 萌笑（海田）
4 越智 綾乃・栗栖 こころ（可部）
5 高見 彩乃・藤本 美緒（広島井口）
6 高山 莉瑚・山内 優奈（広陵）
7 岩本 梨・新上 陽菜（舟入）
8 横田 理帆・森川 夕莉（廿日市）
9 厚見 怜奈・戸野 唯菜（廿日市西）
10 徳物 美咲・柳本 あこ（吉田）
11 橋元 千夏・山下 愛実（広島観音）
12 大島 結渚・坂本 好香（五日市）
13 國重 愛・松尾 咲良（市立沼田）
14 廣重 凜香・渡邊 小春（広島国泰寺）
15 竹本 亜美・新谷 真凜（呉三津田）
16 坂村 日花莉・印藤 利奈（西条農業）
17 小石 恋・藤原 彩花（呉宮原）
18 今田 優香・森本 麻亜梨（宮島工業）
19 山廣 沙良・石丸 咲（安芸府中）
20 落合 智美・富澤 怜美（安古市）
21 岡村 祐奈・山下 彩（瀬戸内）
22 平 晴菜・兼田 優李（市立呉）
23 坂本 知佳・福中 彩乃（高陽）
24 大谷 奈央・森本 貴美子（広島観音）
25 長琴 和・國島 由梨（宮島工業）
26 日髙 綾美・岡本 みなみ（舟入）
27 後藤 菜千花・銅銀 茜（可部）
28 野田 葉月・山崎 真歩（五日市）
29 住田 華・大庭 沙有菜（市立沼田）
30 北 実咲・絹笠 杏瑠（広島国際学院）
31 平川 紗香・増野 遥菜（市立呉）
32 西田 知佳・水田 琉月（呉宮原）
33 赤星 わかば・ペッケレス デボラ（西条農業）
34 元見 優那・中村 しずく（修大協創）
35 上町 沙也加・胡子 和奏（広島井口）
36 田坂 葵・蕪迫 美月（広陵）
37 白木 日菜・松下 さくら（祇園北）
38 有友 李・鈴木 京（呉三津田）
39 有田 咲月・今中 葵（海田）
40 上 絢音・石井 志歩（基町）
41 由布 美津希・佐川 萌々花（安古市）
42 田中 百合乃・濱田 依寿（廿日市）
43 葉佐井 那菜・大塩 友菜（広島工大）
44 高智 菜々美・金澤 京（安芸府中）
45 井上 奏音・住田 歩夢（高陽）
林 奈菜
田中 咲桜乃
（安田女子）