第2回広島県高等学校学年別大会　　2021年2月11日　東区スポーツセンター
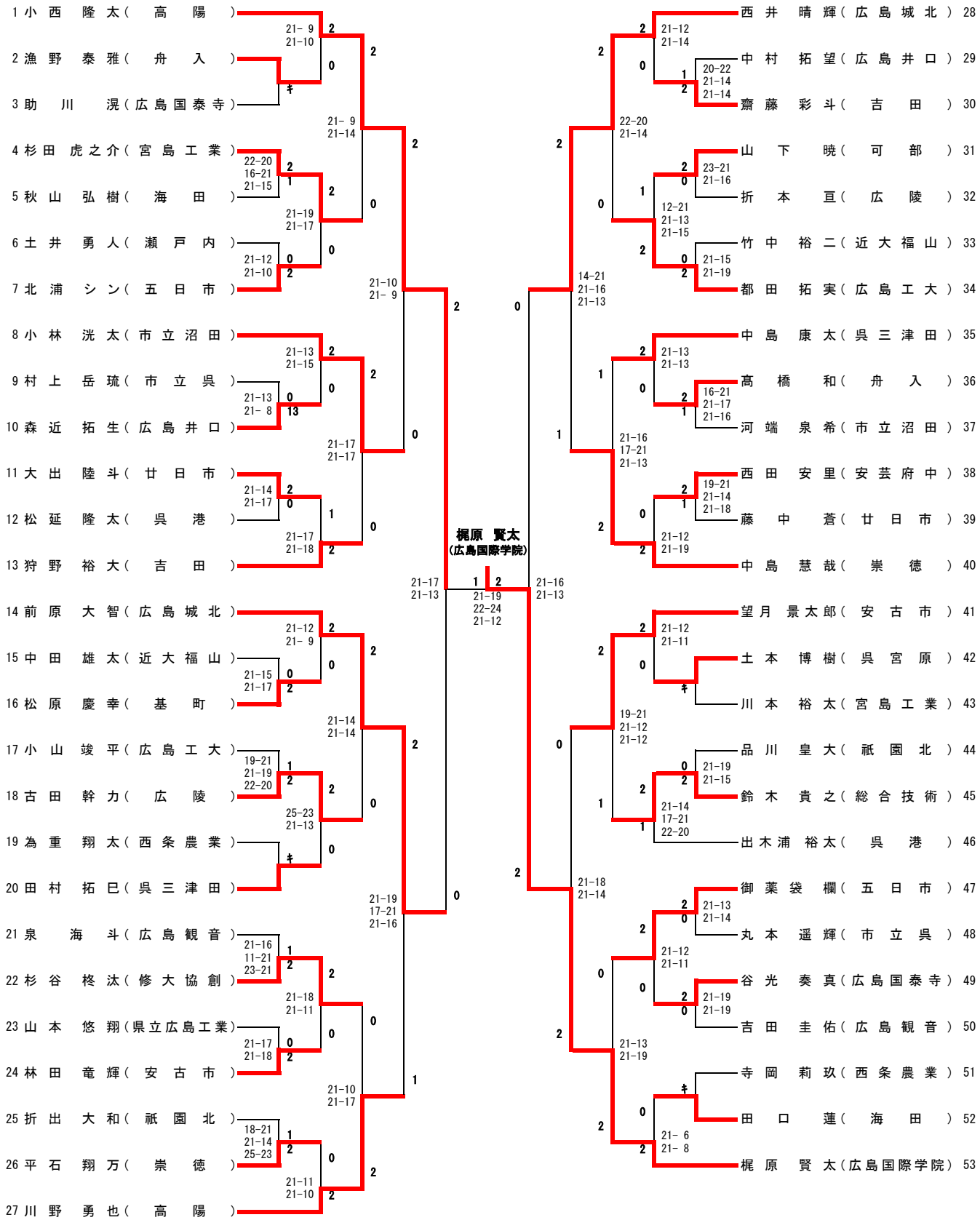
2年男子シングルス