2年男子ダブルス

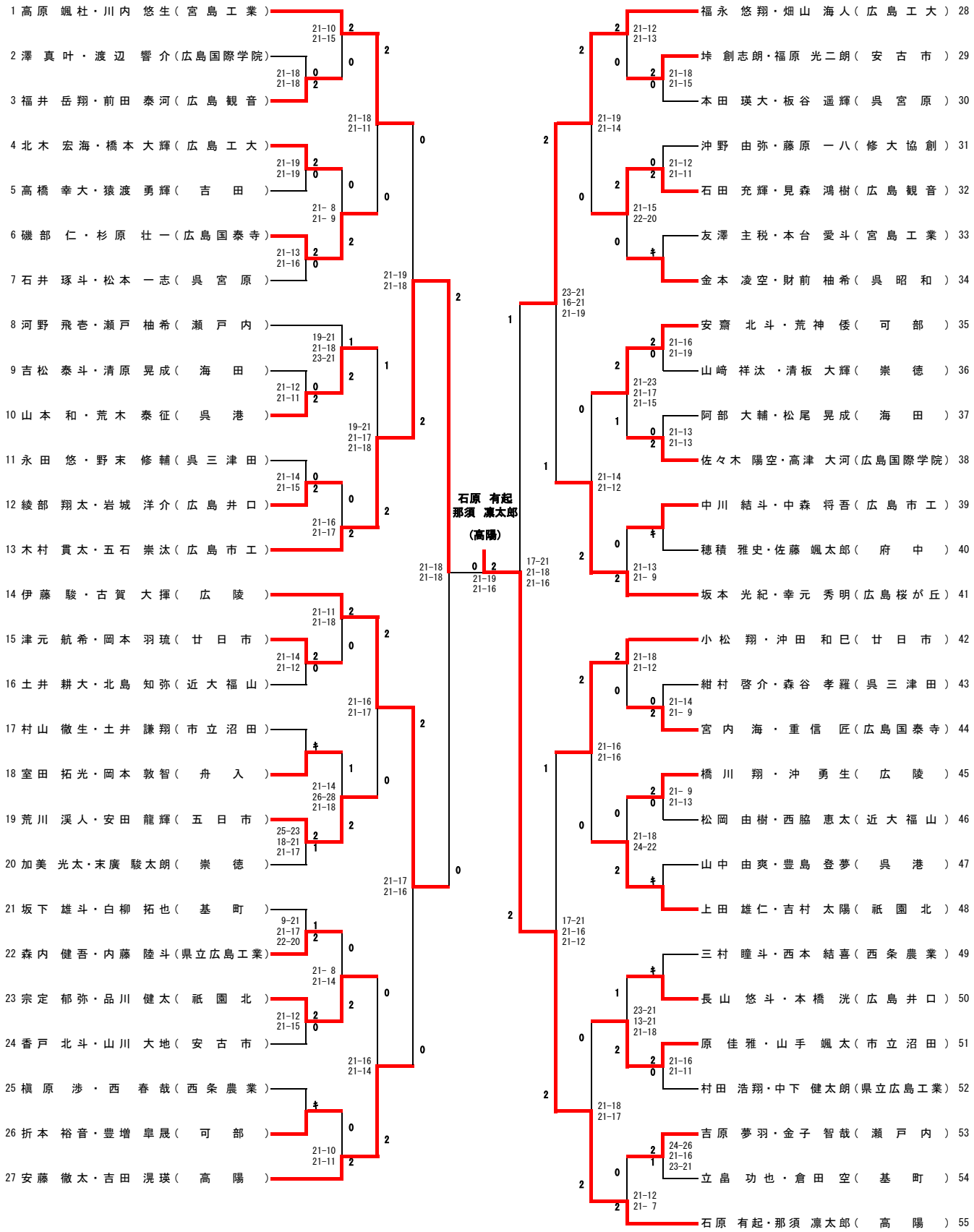
1 高原 颯杜・川内 悠生（宮島工業）
2 澤 真叶・渡辺 響介（広島国際学院）
3 福井 岳翔・前田 泰河（広島観音）
4 北木 宏海・橋本 大輝（広島工大）
5 高橋 幸大・猿渡 勇輝（吉田）
6 磯部 仁・杉原 壮一（広島国泰寺）
7 石井 琢斗・松本 一志（呉宮原）
8 河野 飛壱・瀬戸 柚希（瀬戸内）
9 吉松 泰斗・清原 晃成（海田）
10 山本 和・荒木 泰征（呉港）
11 永田 悠・野末 修輔（呉三津田）
12 綾部 翔太・岩城 洋介（広島井口）
13 木村 貫太・五石 崇汰（広島市工）
14 伊藤 駿・古賀 大揮（広陵）
15 津元 航希・岡本 羽琉（廿日市）
16 土井 耕大・北島 知弥（近大福山）
17 村山 徹生・土井 謙翔（市立沼田）
18 室田 拓光・岡本 敦智（舟入）
19 荒川 渓人・安田 龍輝（五日市）
20 加美 光太・末廣 駿太朗（崇徳）
21 坂下 雄斗・白柳 拓也（基町）
22 森内 健吾・内藤 陸斗（県立広島工業）
23 宗定 郁弥・品川 健太（祇園北）
24 香戸 北斗・山川 大地（安古市）
25 槇原 渉・西 春哉（西条農業）
26 折本 裕音・豊増 皐晟（可部）
27 安藤 徹太・吉田 滉瑛（高陽）
28 福永 悠翔・畑山 海人（広島工大）
29 垰 創志朗・福原 光二朗（安古市）
30 本田 瑛大・板谷 遥輝（呉宮原）
31 沖野 由弥・藤原 一八（修大協創）
32 石田 充輝・見森 鴻樹（広島観音）
33 友澤 主税・本台 愛斗（宮島工業）
34 金本 凌空・財前 柚希（呉昭和）
35 安齋 北斗・荒神 倭（可部）
36 山﨑 祥汰・清板 大輝（崇徳）
37 阿部 大輔・松尾 晃成（海田）
38 佐々木 陽空・高津 大河（広島国際学院）
39 中川 結斗・中森 将吾（広島市工）
40 穂積 雅史・佐藤 颯太郎（府中）
41 坂本 光紀・幸元 秀明（広島桜が丘）
42 小松 翔・沖田 和巳（廿日市）
43 紺村 啓介・森谷 孝羅（呉三津田）
44 宮内 海・重信 匠（広島国泰寺）
45 橋川 翔・沖 勇生（広陵）
46 松岡 由樹・西脇 恵太（近大福山）
47 山中 由爽・豊島 登夢（呉港）
48 上田 雄仁・吉村 太陽（祇園北）
49 三村 瞳斗・西本 結喜（西条農業）
50 長山 悠斗・本橋 洸（広島井口）
51 原 佳雅・山手 颯太（市立沼田）
52 村田 浩翔・中下 健太朗（県立広島工業）
53 吉原 夢羽・金子 智哉（瀬戸内）
54 立畠 功也・倉田 空（基町）
55 石原 有起・那須 凛太郎（高陽）
石原 有起
那須 凛太郎
（高陽）