1年女子ダブルス

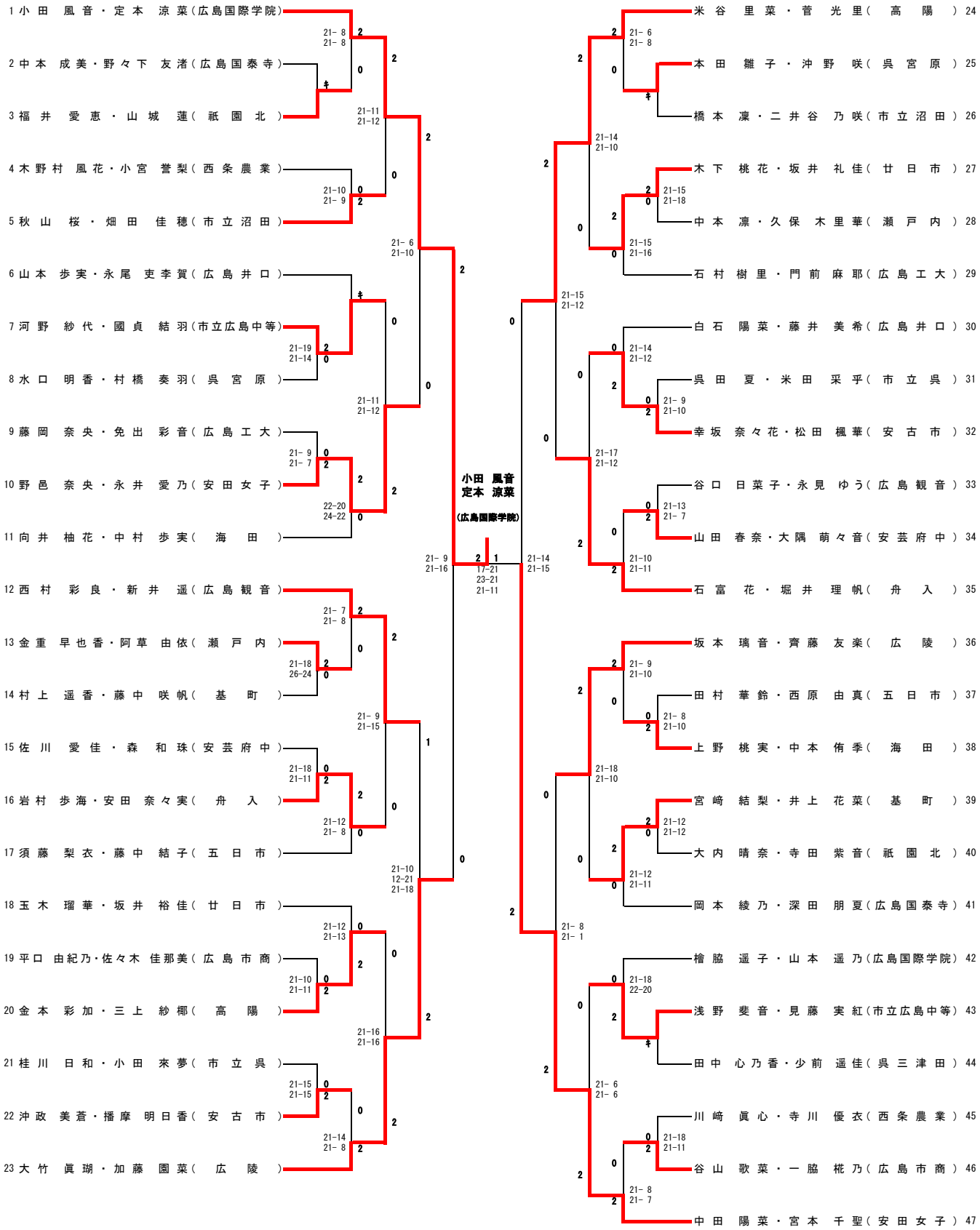
1 小田 風音・定本 涼菜（広島国際学院）
2 中本 成美・野々下 友渚（広島国泰寺）
3 福井 愛恵・山城 蓮（祇園北）
4 木野村 風花・小宮 誉梨（西条農業）
5 秋山 桜・畑田 佳穂（市立沼田）
6 山本 歩実・永尾 吏李賀（広島井口）
7 河野 紗代・國貞 結羽（市立広島中等）
8 水口 明香・村橋 奏羽（呉宮原）
9 藤岡 奈央・免出 彩音（広島工大）
10 野邑 奈央・永井 愛乃（安田女子）
11 向井 柚花・中村 歩実（海田）
12 西村 彩良・新井 遥（広島観音）
13 金重 早也香・阿草 由依（瀬戸内）
14 村上 遥香・藤中 咲帆（基町）
15 佐川 愛佳・森 和珠（安芸府中）
16 岩村 歩海・安田 奈々実（舟入）
17 須藤 梨衣・藤中 結子（五日市）
18 玉木 瑠華・坂井 裕佳（廿日市）
19 平口 由紀乃・佐々木 佳那美（広島市商）
20 金本 彩加・三上 紗椰（高陽）
21 桂川 日和・小田 來夢（市立呉）
22 沖政 美蒼・播摩 明日香（安古市）
23 大竹 眞瑚・加藤 園菜（広陵）
24 米谷 里菜・菅 光里（高陽）
25 本田 雛子・沖野 咲（呉宮原）
26 橋本 凜・二井谷 乃咲（市立沼田）
27 木下 桃花・坂井 礼佳（廿日市）
28 中本 凛・久保 木里華（瀬戸内）
29 石村 樹里・門前 麻耶（広島工大）
30 白石 陽菜・藤井 美希（広島井口）
31 呉田 夏・米田 采乎（市立呉）
32 幸坂 奈々花・松田 楓華（安古市）
33 谷口 日菜子・永見 ゆう（広島観音）
34 山田 春奈・大隅 萌々音（安芸府中）
35 石富 花・堀井 理帆（舟入）
36 坂本 璃音・齊藤 友楽（広陵）
37 田村 華鈴・西原 由真（五日市）
38 上野 桃実・中本 侑季（海田）
39 宮崎 結梨・井上 花菜（基町）
40 大内 晴奈・寺田 紫音（祇園北）
41 岡本 綾乃・深田 朋夏（広島国泰寺）
42 檜脇 遥子・山本 遥乃（広島国際学院）
43 浅野 斐音・見藤 実紅（市立広島中等）
44 田中 心乃香・少前 遥佳（呉三津田）
45 川崎 眞心・寺川 優衣（西条農業）
46 谷山 歌菜・一脇 椛乃（広島市商）
47 中田 陽菜・宮本 千聖（安田女子）
小田 風音
定本 涼菜
（広島国際学院）