1年男子シングルス

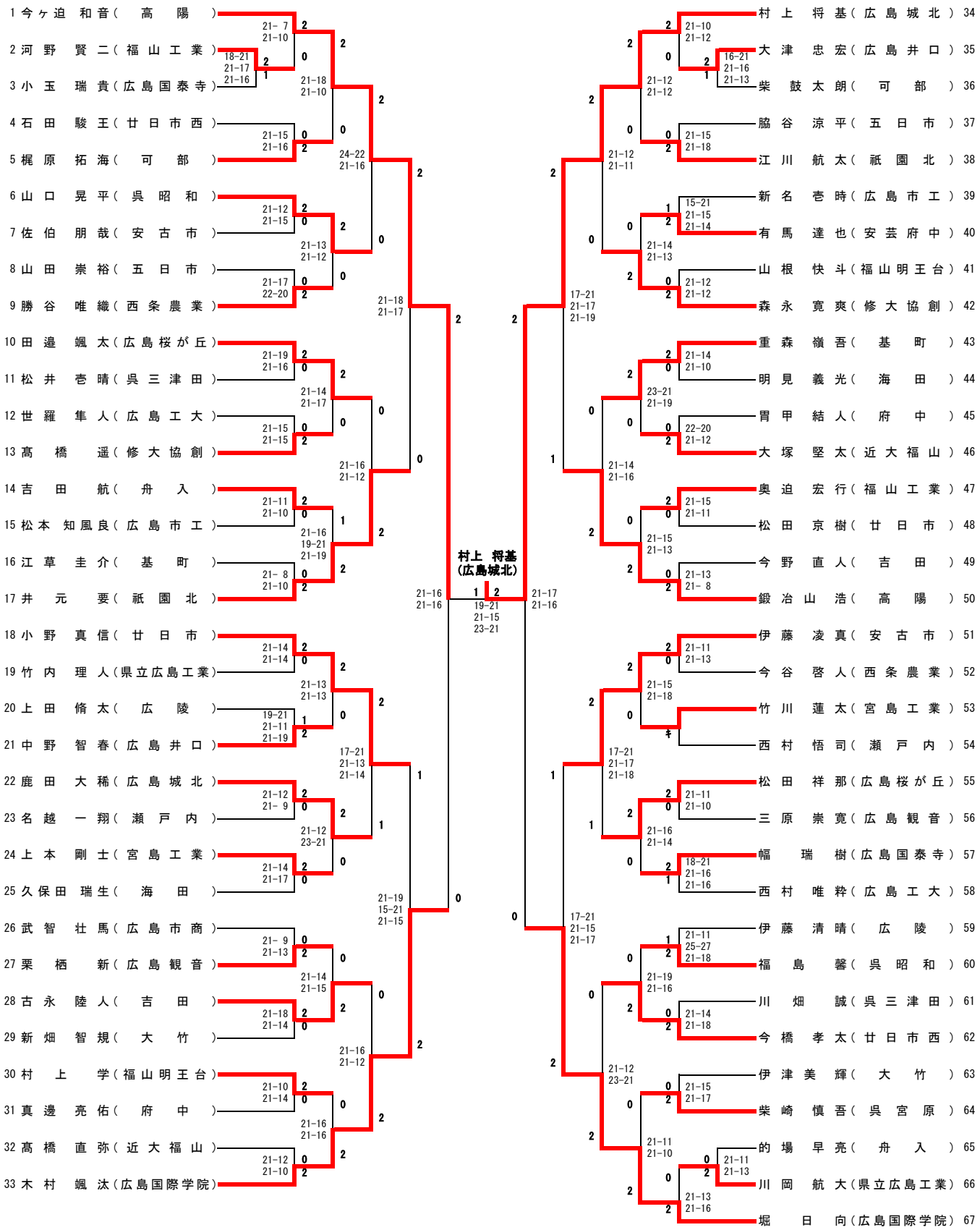
1 今ヶ迫 和音（高陽）
2 河野 賢二（福山工業）
3 小玉 瑞貴（広島国泰寺）
4 石田 駿王（廿日市西）
5 梶原 拓海（可部）
6 山口 晃平（呉昭和）
7 佐伯 朋哉（安古市）
8 山田 崇裕（五日市）
9 勝谷 唯織（西条農業）
10 田邉 颯太（広島桜が丘）
11 松井 壱晴（呉三津田）
12 世羅 隼人（広島工大）
13 高橋 遥（修大協創）
14 吉田 航（舟入）
15 松本 知風良（広島市工）
16 江草 圭介（基町）
17 井元 要（祇園北）
18 小野 真信（廿日市）
19 竹内 理人（県立広島工業）
20 上田 脩太（広陵）
21 中野 智春（広島井口）
22 鹿田 大稀（広島城北）
23 名越 一翔（瀬戸内）
24 上本 剛士（宮島工業）
25 久保田 瑞生（海田）
26 武智 壮馬（広島市商）
27 栗栖 新（広島観音）
28 古永 陸人（吉田）
29 新畑 智規（大竹）
30 村上 学（福山明王台）
31 真邊 亮佑（府中）
32 髙橋 直弥（近大福山）
33 木村 颯汰（広島国際学院）
34 村上 将基（広島城北）
35 大津 忠宏（広島井口）
36 柴鼓 太朗（可部）
37 脇谷 涼平（五日市）
38 江川 航太（祇園北）
39 新名 壱時（広島市工）
40 有馬 達也（安芸府中）
41 山根 快斗（福山明王台）
42 森永 寛爽（修大協創）
43 重森 嶺吾（基町）
44 明見 義光（海田）
45 胃甲 結人（府中）
46 大塚 堅太（近大福山）
47 奥迫 宏行（福山工業）
48 松田 京樹（廿日市）
49 今野 直人（吉田）
50 鍛冶山 浩（高陽）
51 伊藤 凌真（安古市）
52 今谷 啓人（西条農業）
53 竹川 蓮太（宮島工業）
54 西村 悟司（瀬戸内）
55 松田 祥那（広島桜が丘）
56 三原 崇寛（広島観音）
57 幅瑞 樹（広島国泰寺）
58 西村 唯粋（広島工大）
59 伊藤 清晴（広陵）
60 福島 馨（呉昭和）
61 川畑 誠（呉三津田）
62 今橋 孝太（廿日市西）
63 伊津美 輝（大竹）
64 柴崎 慎吾（呉宮原）
65 的場 早亮（舟入）
66 川岡 航大（県立広島工業）
67 堀日 向（広島国際学院）
村上 将基
（広島城北）