1年男子ダブルス

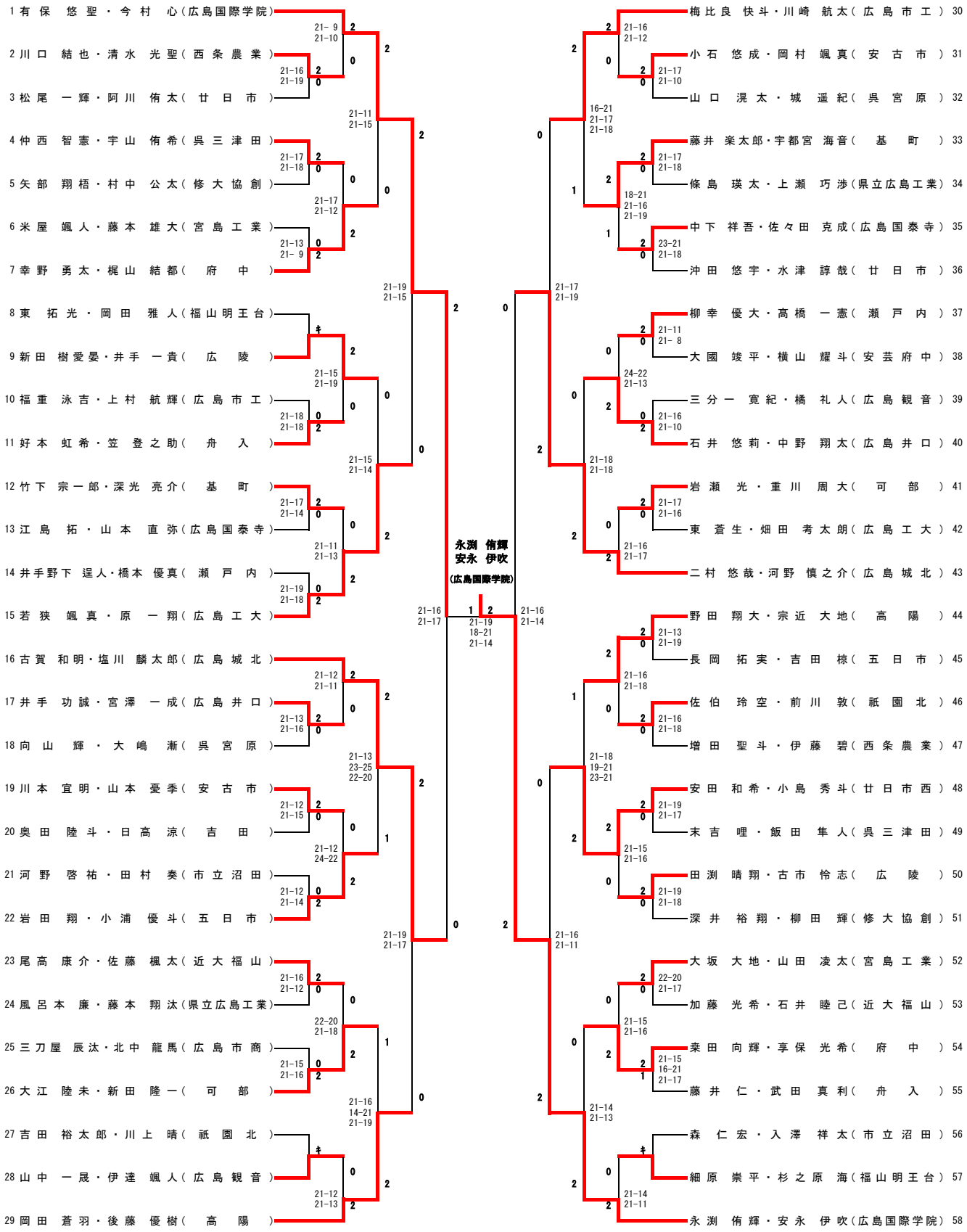
1 有保 悠聖・今村 心（広島国際学院）
2 川口 結也・清水 光聖（西条農業）
3 松尾 一輝・阿川 侑太（廿日市）
4 仲西 智憲・宇山 侑希（呉三津田）
5 矢部 翔梧・村中 公太（修大協創）
6 米屋 颯人・藤本 雄大（宮島工業）
7 幸野 勇太・梶山 結都（府中）
8 東 拓光・岡田 雅人（福山明王台）
9 新田 樹愛晏・井手 一貴（広陵）
10 福重 泳吉・上村 航輝（広島市工）
11 好本 虹希・笠 登之助（舟入）
12 竹下 宗一郎・深光 亮介（基町）
13 江島 拓・山本 直弥（広島国泰寺）
14 井手野下 逞人・橋本 優真（瀬戸内）
15 若狭 颯真・原 一翔（広島工大）
16 古賀 和明・塩川 麟太郎（広島城北）
17 井手 功誠・宮澤 一成（広島井口）
18 向山 輝・大嶋 漸（呉宮原）
19 川本 宜明・山本 憂季（安古市）
20 奥田 陸斗・日高 涼（吉田）
21 河野 啓祐・田村 奏（市立沼田）
22 岩田 翔・小浦 優斗（五日市）
23 尾高 康介・佐藤 楓太（近大福山）
24 風呂本 廉・藤本 翔汰（県立広島工業）
25 三刀屋 辰汰・北中 龍馬（広島市商）
26 大江 陸未・新田 隆一（可部）
27 吉田 裕太郎・川上 晴（祇園北）
28 山中 一晟・伊達 颯人（広島観音）
29 岡田 蒼羽・後藤 優樹（高陽）
永渕 侑輝
安永 伊吹
（広島国際学院）
梅比良 快斗・川崎 航太（広島市工）30
小石 悠成・岡村 颯真（安古市）31
山口 滉太・城 遥紀（呉宮原）32
藤井 楽太郎・宇都宮 海音（基町）33
條島 瑛太・上瀬 巧渉（県立広島工業）34
中下 祥吾・佐々田 克成（広島国泰寺）35
沖田 悠宇・水津 諄哉（廿日市）36
柳幸 優大・高橋 一憲（瀬戸内）37
大國 竣平・横山 耀斗（安芸府中）38
三分一 寛紀・橘 礼人（広島観音）39
石井 悠莉・中野 翔太（広島井口）40
岩瀬 光・重川 周大（可部）41
東 蒼生・畑田 考太朗（広島工大）42
二村 悠哉・河野 慎之介（広島城北）43
野田 翔大・宗近 大地（高陽）44
長岡 拓実・吉田 椋（五日市）45
佐伯 玲空・前川 敦（祇園北）46
増田 聖斗・伊藤 碧（西条農業）47
安田 和希・小島 秀斗（廿日市西）48
末吉 哩・飯田 隼人（呉三津田）49
田渕 晴翔・古市 怜志（広陵）50
深井 裕翔・柳田 輝（修大協創）51
大坂 大地・山田 凌太（宮島工業）52
加藤 光希・石井 睦己（近大福山）53
桒田 向輝・享保 光希（府中）54
藤井 仁・武田 真利（舟入）55
森 仁宏・入澤 祥太（市立沼田）56
細原 崇平・杉之原 海（福山明王台）57
永渕 侑輝・安永 伊吹（広島国際学院）58