1年女子ダブルス

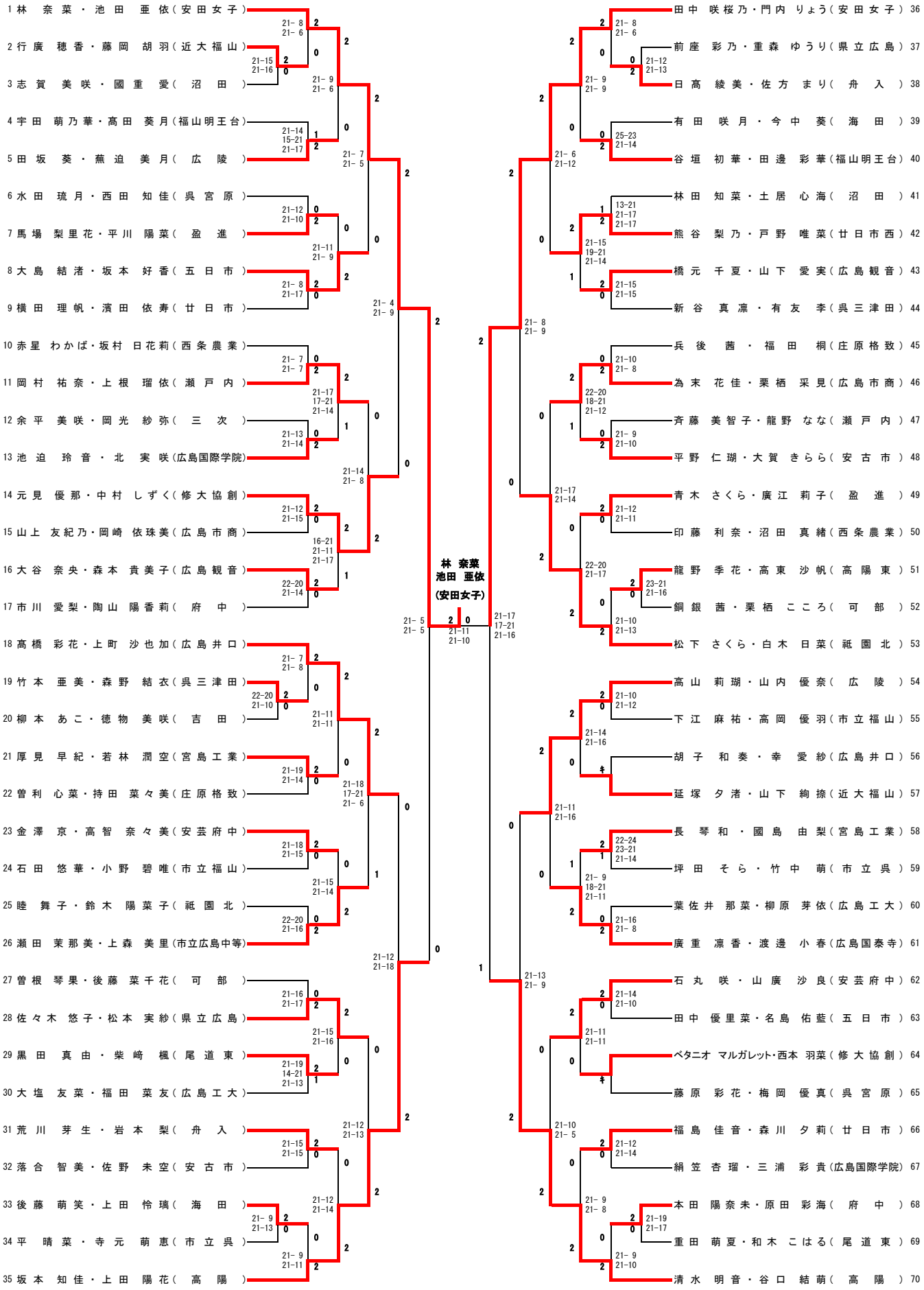
1 林　奈菜・池田　亜依（安田女子）
2 行廣　穂香・藤岡　胡羽（近大福山）
3 志賀　美咲・國重　愛（沼田）
4 宇田　萌乃華・髙田　葵月（福山明王台）
5 田坂　葵・蕪迫　美月（広陵）
6 水田　琉月・西田　知佳（呉宮原）
7 馬場　梨里花・平川　陽菜（盈進）
8 大島　結渚・坂本　好香（五日市）
9 横田　理帆・濱田　依寿（廿日市）
10 赤星　わかば・坂村　日花莉（西条農業）
11 岡村　祐奈・上根　瑠依（瀬戸内）
12 余平　美咲・岡光　紗弥（三次）
13 池迫　玲音・北　実咲（広島国際学院）
14 元見　優那・中村　しずく（修大協創）
15 山上　友紀乃・岡崎　依珠美（広島市商）
16 大谷　奈央・森本　貴美子（広島観音）
17 市川　愛梨・陶山　陽香莉（府中）
18 髙橋　彩花・上町　沙也加（広島井口）
19 竹本　亜美・森野　結衣（呉三津田）
20 柳本　あこ・徳物　美咲（吉田）
21 厚見　早紀・若林　潤空（宮島工業）
22 曽利　心菜・持田　菜々美（庄原格致）
23 金澤　京・高智　奈々美（安芸府中）
24 石田　悠華・小野　碧唯（市立福山）
25 睦　舞子・鈴木　陽菜子（祇園北）
26 瀬田　茉那美・上森　美里（市立広島中等）
27 曽根　琴果・後藤　菜千花（可部）
28 佐々木　悠子・松本　実紗（県立広島）
29 黒田　真由・柴崎　楓（尾道東）
30 大塩　友菜・福田　菜友（広島工大）
31 荒川　芽生・岩本　梨（舟入）
32 落合　智美・佐野　未空（安古市）
33 後藤　萌笑・上田　怜璃（海田）
34 平　晴菜・寺元　萌恵（市立呉）
35 坂本　知佳・上田　陽花（高陽）
36 田中　咲桜乃・門内　りょう（安田女子）
37 前座　彩乃・重森　ゆうり（県立広島）
38 日髙　綾美・佐方　まり（舟入）
39 有田　咲月・今中　葵（海田）
40 谷垣　初華・田邊　彩華（福山明王台）
41 林田　知菜・土居　心海（沼田）
42 熊谷　梨乃・戸野　唯菜（廿日市西）
43 橋元　千夏・山下　愛実（広島観音）
44 新谷　真凛・有友　李（呉三津田）
45 兵後　茜・福田　桐（庄原格致）
46 為末　花佳・栗栖　采見（広島市商）
47 斉藤　美智子・龍野　なな（瀬戸内）
48 平野　仁瑚・大賀　きらら（安古市）
49 青木　さくら・廣江　莉子（盈進）
50 印藤　利奈・沼田　真緒（西条農業）
51 龍野　季花・高東　沙帆（高陽東）
52 銅銀　茜・栗栖　こころ（可部）
53 松下　さくら・白木　日菜（祇園北）
54 高山　莉瑚・山内　優奈（広陵）
55 下江　麻祐・高岡　優羽（市立福山）
56 胡子　和奏・幸　愛紗（広島井口）
57 延塚　夕渚・山下　絢捺（近大福山）
58 長琴和・國島　由梨（宮島工業）
59 坪田　そら・竹中　萌（市立呉）
60 葉佐井　那菜・柳原　芽依（広島工大）
61 廣重　凛香・渡邊　小春（広島国泰寺）
62 石丸　咲・山廣　沙良（安芸府中）
63 田中　優里菜・名島　佑藍（五日市）
64 ベタニオ　マルガレット・西本　羽菜（修大協創）
65 藤原　彩花・梅岡　優真（呉宮原）
66 福島　佳音・森川　夕莉（廿日市）
67 絹笠　杏瑠・三浦　彩貴（広島国際学院）
68 本田　陽奈未・原田　彩海（府中）
69 重田　萌夏・和木　こはる（尾道東）
70 清水　明音・谷口　結萌（高陽）
林　奈菜
池田　亜依
（安田女子）