１年男子シングルス

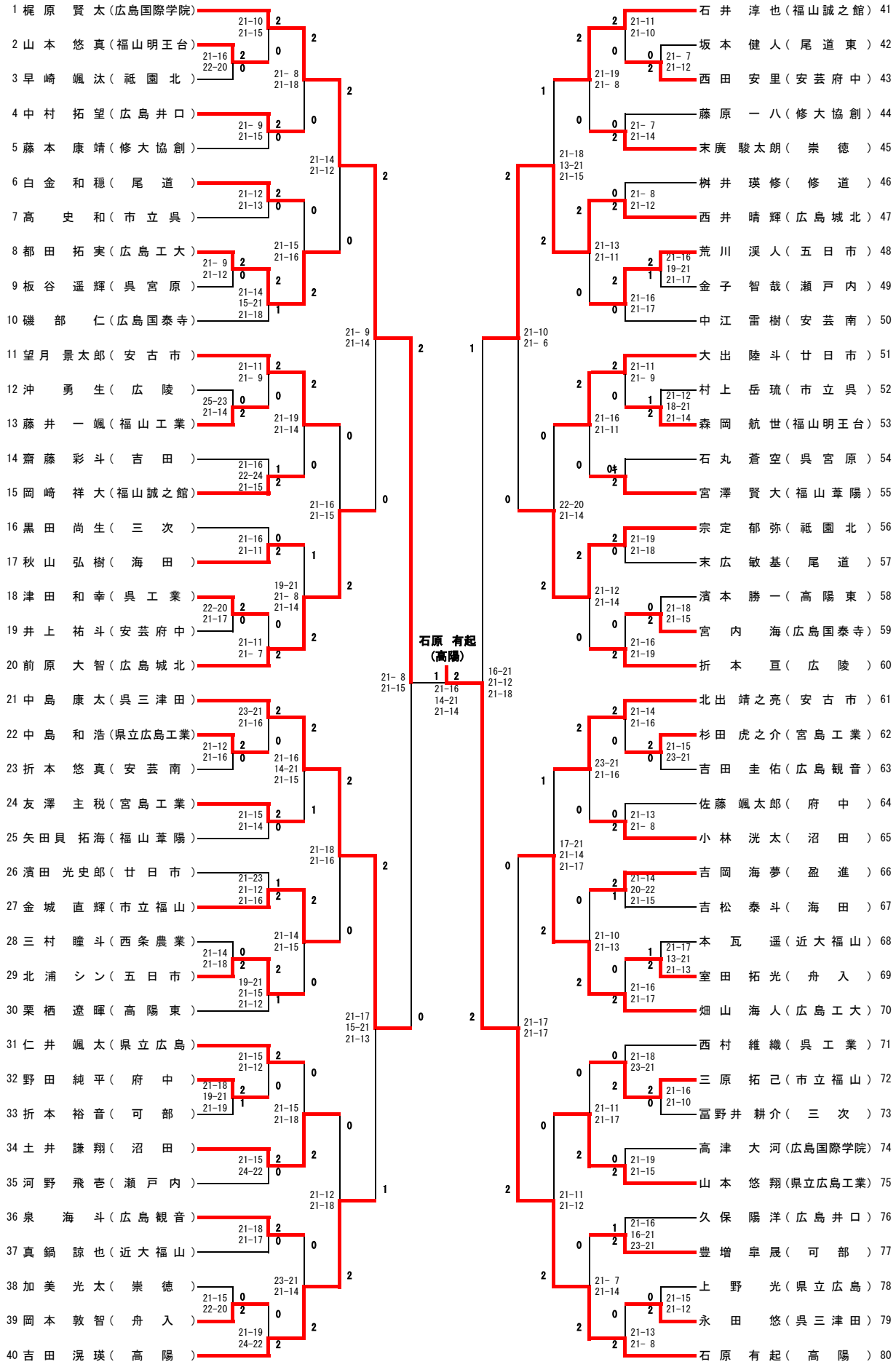
1 梶原 賢太(広島国際学院)
2 山本 悠真(福山明王台)
3 早崎 颯汰(祇園北)
4 中村 拓望(広島井口)
5 藤本 康靖(修大協創)
6 白金 和穏(尾道)
7 高史 和(市立呉)
8 都田 拓実(広島工大)
9 板谷 遥輝(呉宮原)
10 磯部 仁(広島国泰寺)
11 望月 景太郎(安古市)
12 沖 勇生(広陵)
13 藤井 一颯(福山工業)
14 齋藤 彩斗(吉田)
15 岡崎 祥大(福山誠之館)
16 黒田 尚生(三次)
17 秋山 弘樹(海田)
18 津田 和幸(呉工業)
19 井上 祐斗(安芸府中)
20 前原 大智(広島城北)
21 中島 康太(呉三津田)
22 中島 和浩(県立広島工業)
23 折本 悠真(安芸南)
24 友澤 主税(宮島工業)
25 矢田貝 拓海(福山葦陽)
26 濱田 光史郎(廿日市)
27 金城 直輝(市立福山)
28 三村 瞳斗(西条農業)
29 北浦 シン(五日市)
30 栗栖 遼暉(高陽東)
31 仁井 颯太(県立広島)
32 野田 純平(府中)
33 折本 裕音(可部)
34 土井 謙翔(沼田)
35 河野 飛壱(瀬戸内)
36 泉 海斗(広島観音)
37 真鍋 諒也(近大福山)
38 加美 光太(崇徳)
39 岡本 敦智(舟入)
40 吉田 滉瑛(高陽)
41 石井 淳也(福山誠之館)
42 坂本 健人(尾道東)
43 西田 安里(安芸府中)
44 藤原 一八(修大協創)
45 末廣 駿太朗(崇徳)
46 桝井 瑛修(修道)
47 西井 晴輝(広島城北)
48 荒川 渓人(五日市)
49 金子 智哉(瀬戸内)
50 中江 雷樹(安芸南)
51 大出 陸斗(廿日市)
52 村上 岳琉(市立呉)
53 森岡 航世(福山明王台)
54 石丸 蒼空(呉宮原)
55 宮澤 賢大(福山葦陽)
56 宗定 郁弥(祇園北)
57 末広 敏基(尾道)
58 濱本 勝一(高陽東)
59 宮内 海(広島国泰寺)
60 折本 亘(広陵)
61 北出 靖之亮(安古市)
62 杉田 虎之介(宮島工業)
63 吉田 圭佑(広島観音)
64 佐藤 颯太郎(府中)
65 小林 洸太(沼田)
66 吉岡 海夢(盈進)
67 吉松 泰斗(海田)
68 本瓦 遥(近大福山)
69 室田 拓光(舟入)
70 畑山 海人(広島工大)
71 西村 維織(呉工業)
72 三原 拓己(市立福山)
73 冨野井 耕介(三次)
74 高津 大河(広島国際学院)
75 山本 悠翔(県立広島工業)
76 久保 陽洋(広島井口)
77 豊増 皐晟(可部)
78 上野 光(県立広島)
79 永田 悠(呉三津田)
80 石原 有起(高陽)
石原 有起
(高陽)