１年男子ダブルス

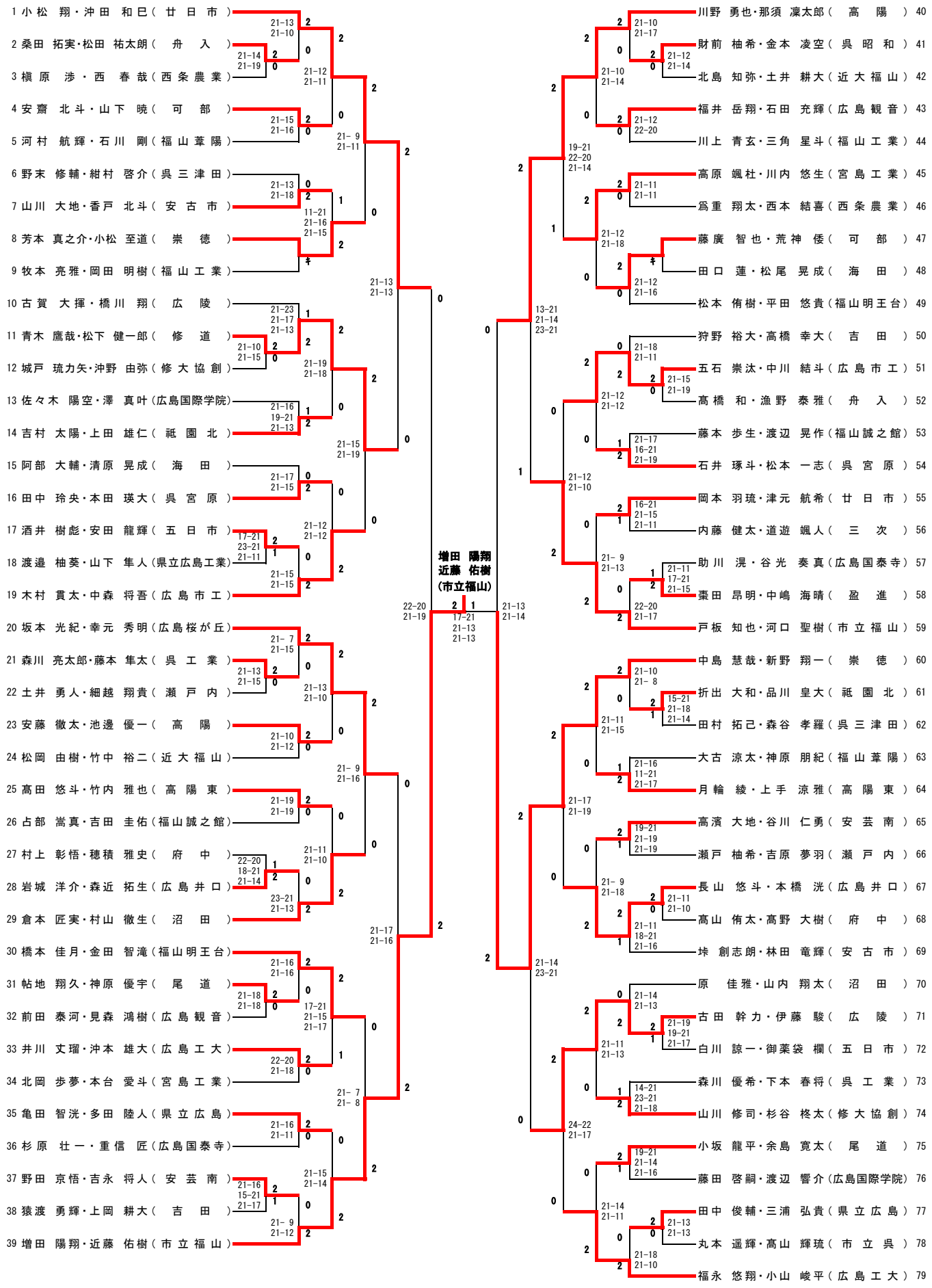
1 小松 翔・沖田 和巳（廿日市）
2 桑田 拓実・松田 祐太朗（舟入）
3 槇原 渉・西 春哉（西条農業）
4 安齋 北斗・山下 暁（可部）
5 河村 航輝・石川 剛（福山葦陽）
6 野末 修輔・紺村 啓介（呉三津田）
7 山川 大地・香戸 北斗（安古市）
8 芳本 真之介・小松 至道（崇徳）
9 牧本 亮雅・岡田 明樹（福山工業）
10 古賀 大揮・橋川 翔（広陵）
11 青木 鷹哉・松下 健一郎（修道）
12 城戸 琉力矢・沖野 由弥（修大協創）
13 佐々木 陽空・澤 真叶（広島国際学院）
14 吉村 太陽・上田 雄仁（祇園北）
15 阿部 大輔・清原 晃成（海田）
16 田中 玲央・本田 瑛大（呉宮原）
17 酒井 樹彪・安田 龍輝（五日市）
18 渡邉 柚葵・山下 隼人（県立広島工業）
19 木村 貫太・中森 将吾（広島市工）
20 坂本 光紀・幸元 秀明（広島桜が丘）
21 森川 亮太郎・藤本 隼太（呉工業）
22 土井 勇人・細越 翔貴（瀬戸内）
23 安藤 徹太・池邊 優一（高陽）
24 松岡 由樹・竹中 裕二（近大福山）
25 髙田 悠斗・竹内 雅也（高陽東）
26 占部 嵩真・吉田 圭佑（福山誠之館）
27 村上 彰悟・穂積 雅史（府中）
28 岩城 洋介・森近 拓生（広島井口）
29 倉本 匠実・村山 徹生（沼田）
30 橋本 佳月・金田 智滝（福山明王台）
31 帖地 翔久・神原 優宇（尾道）
32 前田 泰河・見森 鴻樹（広島観音）
33 井川 丈瑠・沖本 雄大（広島工大）
34 北岡 歩夢・本台 愛斗（宮島工業）
35 亀田 智洸・多田 陸人（県立広島）
36 杉原 壮一・重信 匠（広島国泰寺）
37 野田 京悟・吉永 将人（安芸南）
38 猿渡 勇輝・上岡 耕大（吉田）
39 増田 陽翔・近藤 佑樹（市立福山）
増田 陽翔
近藤 佑樹
（市立福山）
川野 勇也・那須 凜太郎（高陽）40
財前 柚希・金本 凌空（呉昭和）41
北島 知弥・土井 耕大（近大福山）42
福井 岳翔・石田 充輝（広島観音）43
川上 青玄・三角 星斗（福山工業）44
高原 颯杜・川内 悠生（宮島工業）45
爲重 翔太・西本 結喜（西条農業）46
藤廣 智也・荒神 倭（可部）47
田口 蓮・松尾 晃成（海田）48
松本 侑樹・平田 悠貴（福山明王台）49
狩野 裕大・高橋 幸大（吉田）50
五石 崇汰・中川 結斗（広島市工）51
高橋 和・漁野 泰雅（舟入）52
藤本 歩生・渡辺 晃作（福山誠之館）53
石井 琢斗・松本 一志（呉宮原）54
岡本 羽琉・津元 航希（廿日市）55
内藤 健太・道遊 颯人（三次）56
助川 滉・谷光 奏真（広島国泰寺）57
桒田 昂明・中嶋 海晴（盈進）58
戸板 知也・河口 聖樹（市立福山）59
中島 慧哉・新野 翔一（崇徳）60
折出 大和・品川 皇大（祇園北）61
田村 拓己・森谷 孝羅（呉三津田）62
大古 涼太・神原 朋紀（福山葦陽）63
月輪 綾・上手 涼雅（高陽東）64
高濱 大地・谷川 仁勇（安芸南）65
瀬戸 柚希・吉原 夢羽（瀬戸内）66
長山 悠斗・本橋 洸（広島井口）67
高山 侑太・高野 大樹（府中）68
垰 創志朗・林田 竜輝（安古市）69
原 佳雅・山内 翔太（沼田）70
古田 幹力・伊藤 駿（広陵）71
白川 諒一・御薬袋 欄（五日市）72
森川 優希・下本 春将（呉工業）73
山川 修司・杉谷 柊太（修大協創）74
小坂 龍平・余島 寛太（尾道）75
藤田 啓嗣・渡辺 響介（広島国際学院）76
田中 俊輔・三浦 弘貴（県立広島）77
丸本 遥輝・髙山 輝琉（市立呉）78
福永 悠翔・小山 峻平（広島工大）79