２年女子ダブルス

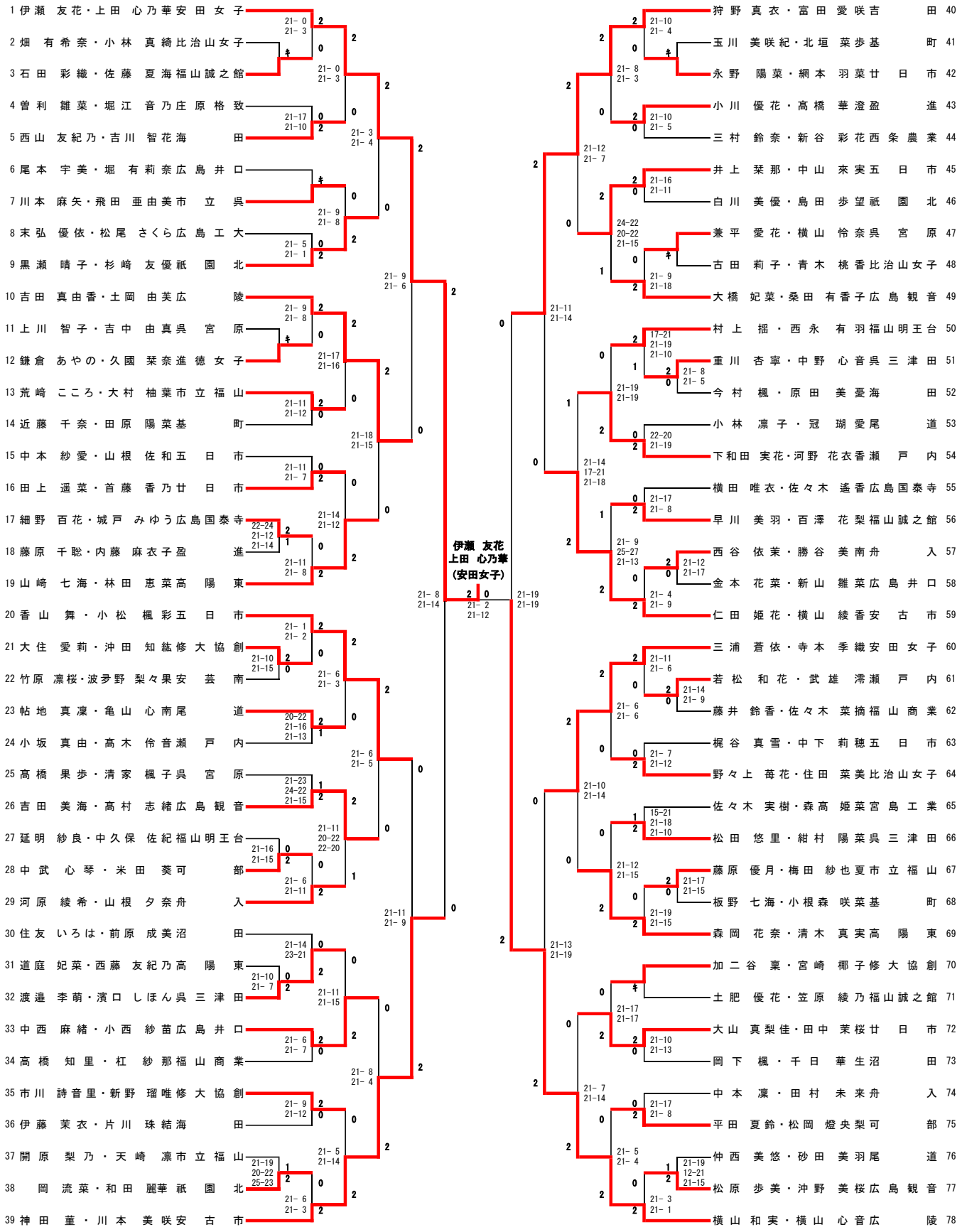
1 伊瀬 友花・上田 心乃華安田女子
2 畑 有希奈・小林 真綺比治山女子
3 石田 彩織・佐藤 夏海福山誠之館
4 曽利 雛菜・堀江 音乃庄原格致
5 西山 友紀乃・吉川 智花海田
6 尾本 宇美・堀 有莉奈広島井口
7 川本 麻矢・飛田 亜由美市立呉
8 末弘 優依・松尾 さくら広島工大
9 黒瀬 晴子・杉崎 友優祇園北
10 吉田 真由香・土岡 由芙広陵
11 上川 智子・吉中 由真呉宮原
12 鎌倉 あやの・久國 栞奈進徳女子
13 荒崎 こころ・大村 柚葉市立福山
14 近藤 千奈・田原 陽菜基町
15 中本 紗愛・山根 佐和五日市
16 田上 遥菜・首藤 香乃廿日市
17 細野 百花・城戸 みゆう広島国泰寺
18 藤原 千聡・内藤 麻衣子盈進
19 山崎 七海・林田 恵菜高陽東
20 香山 舞・小松 楓彩五日市
21 大住 愛莉・沖田 知紘修大協創
22 竹原 凛桜・波多野 梨々果安芸南
23 帖地 真凜・亀山 心南尾道
24 小坂 真由・高木 伶音瀬戸内
25 高橋 果歩・清家 楓子呉宮原
26 吉田 美海・高村 志緒広島観音
27 延明 紗良・中久保 佐紀福山明王台
28 中武 心琴・米田 葵可部
29 河原 綾希・山根 夕奈舟入
30 住友 いろは・前原 成美沼田
31 道庭 妃菜・西藤 友紀乃高陽東
32 渡邉 李萌・濱口 しほん呉三津田
33 中西 麻緒・小西 紗苗広島井口
34 高橋 知里・杠 紗那福山商業
35 市川 詩音里・新野 瑠唯修大協創
36 伊藤 茉衣・片川 珠結海田
37 開原 梨乃・天崎 凛市立福山
38 岡 流菜・和田 麗華祇園北
39 神田 董・川本 美咲安古市
40 狩野 真衣・富田 愛咲吉田
41 玉川 美咲紀・北垣 菜歩基町
42 永野 陽菜・網本 羽菜廿日市
43 小川 優花・高橋 華澄盈進
44 三村 鈴奈・新谷 彩花西条農業
45 井上 栞那・中山 來実五日市
46 白川 美優・島田 歩望祇園北
47 兼平 愛花・横山 怜奈呉宮原
48 古田 莉子・青木 桃香比治山女子
49 大橋 妃菜・桑田 有香子広島観音
50 村上 揺・西永 有羽福山明王台
51 重川 杏寧・中野 心音呉三津田
52 今村 楓・原田 美憂海田
53 小林 凛子・冠 瑚愛尾道
54 下和田 実花・河野 花衣香瀬戸内
55 横田 唯衣・佐々木 遙香広島国泰寺
56 早川 美羽・百澤 花梨福山誠之館
57 西谷 依茉・勝谷 美南舟入
58 金本 花菜・新山 雛菜広島井口
59 仁田 姫花・横山 綾香安古市
60 三浦 蒼依・寺本 季織安田女子
61 若松 和花・武雄 澪瀬戸内
62 藤井 鈴香・佐々木 菜摘福山商業
63 梶谷 真雪・中下 莉穂五日市
64 野々上 苺花・住田 菜美比治山女子
65 佐々木 実樹・森高 姫菜宮島工業
66 松田 悠里・紺村 陽菜呉三津田
67 藤原 優月・梅田 紗也夏市立福山
68 板野 七海・小根森 咲菜基町
69 森岡 花奈・清木 真実高陽東
70 加二谷 稟・宮崎 椰子修大協創
71 土肥 優花・笠原 綾乃福山誠之館
72 大山 真梨佳・田中 茉桜廿日市
73 岡下 楓・千日 華生沼田
74 中本 凜・田村 未来舟入
75 平田 夏鈴・松岡 燈央梨可部
76 仲西 美悠・砂田 美羽尾道
77 松原 歩美・沖野 美桜広島観音
78 横山 和実・横山 心音広陵
伊瀬 友花
上田 心乃華
(安田女子)