２年女子シングルス

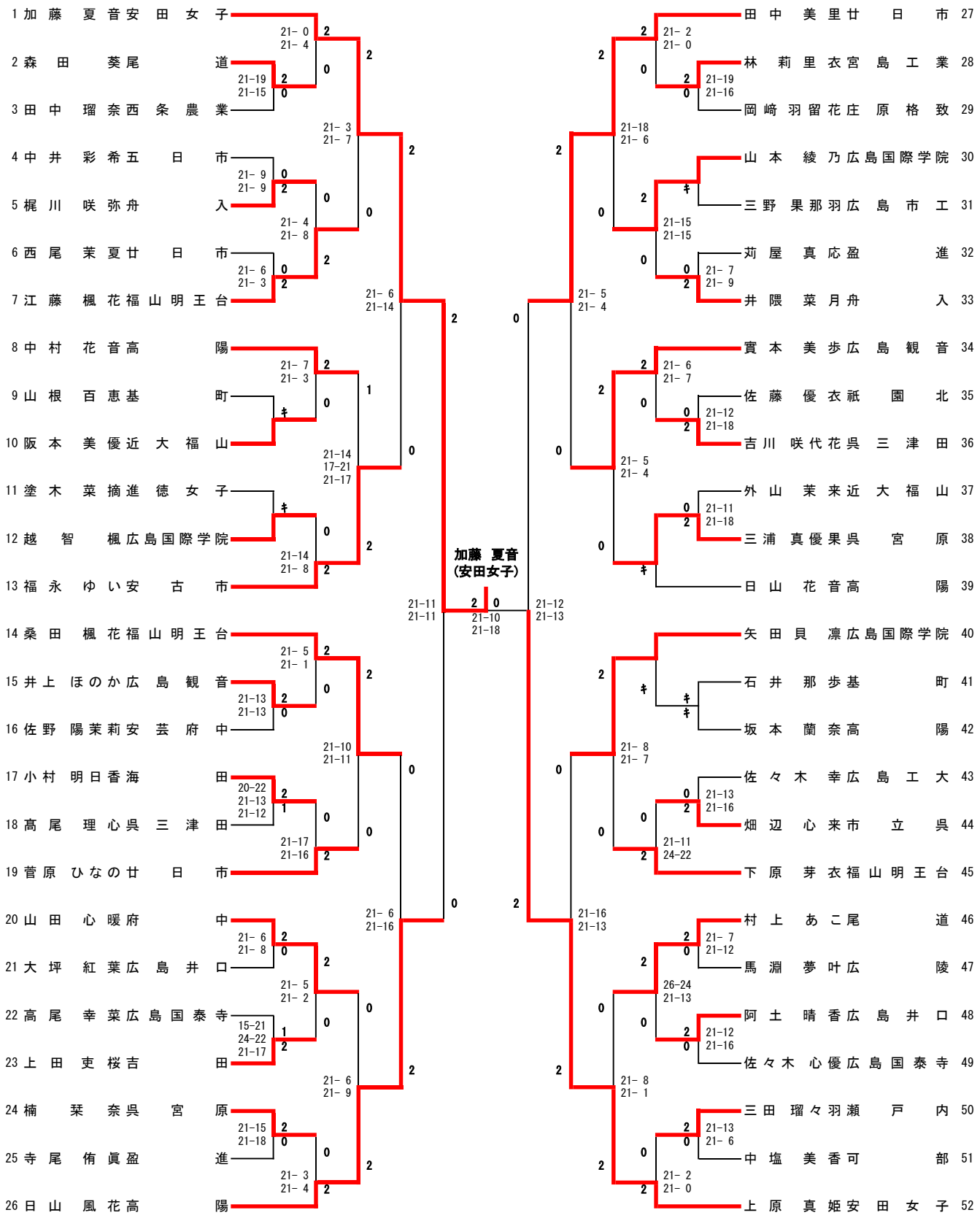
1 加藤 夏音 安田女子
2 森田 葵 尾道
3 田中 瑠奈 西条農業
4 中井 彩希 五日市
5 梶川 咲弥 舟入
6 西尾 茉夏 廿日市
7 江藤 楓花 福山明王台
8 中村 花音 高陽
9 山根 百恵 基町
10 阪本 美優 近大福山
11 塗木 菜摘 進徳女子
12 越智 楓 広島国際学院
13 福永 ゆい 安古市
14 桑田 楓花 福山明王台
15 井上 ほのか 広島観音
16 佐野 陽茉莉 安芸府中
17 小村 明日香 海田
18 高尾 理心 呉三津田
19 菅原 ひなの 廿日市
20 山田 心暖 府中
21 大坪 紅葉 広島井口
22 高尾 幸菜 広島国泰寺
23 上田 吏桜 吉田
24 楠 栞奈 呉宮原
25 寺尾 侑眞 盈進
26 日山 風花 高陽
27 田中 美里 廿日市
28 林 莉里 衣宮島工業
29 岡崎 羽留花 庄原格致
30 山本 綾乃 広島国際学院
31 三野 果那 羽広島市工
32 苅屋 真応 盈進
33 井隈 菜月 舟入
34 實本 美歩 広島観音
35 佐藤 優衣 祇園北
36 吉川 咲代花 呉三津田
37 外山 茉来 近大福山
38 三浦 真優果 呉宮原
39 日山 花音 高陽
40 矢田貝 凛 広島国際学院
41 石井 那歩 基町
42 坂本 蘭奈 高陽
43 佐々木 幸 広島工大
44 畑辺 心来 市立呉
45 下原 芽衣 福山明王台
46 村上 あこ 尾道
47 馬淵 夢叶 広陵
48 阿土 晴香 広島井口
49 佐々木 心優 広島国泰寺
50 三田 瑠々羽 瀬戸内
51 中塩 美香 可部
52 上原 真姫 安田女子
加藤 夏音
(安田女子)
21-11
21-11
2 0
21-10
21-18
21-12
21-13