第４回広島県高等学校バドミントン学年別大会　　2023年2月4日　チャレンジこざかなくんアリーナ
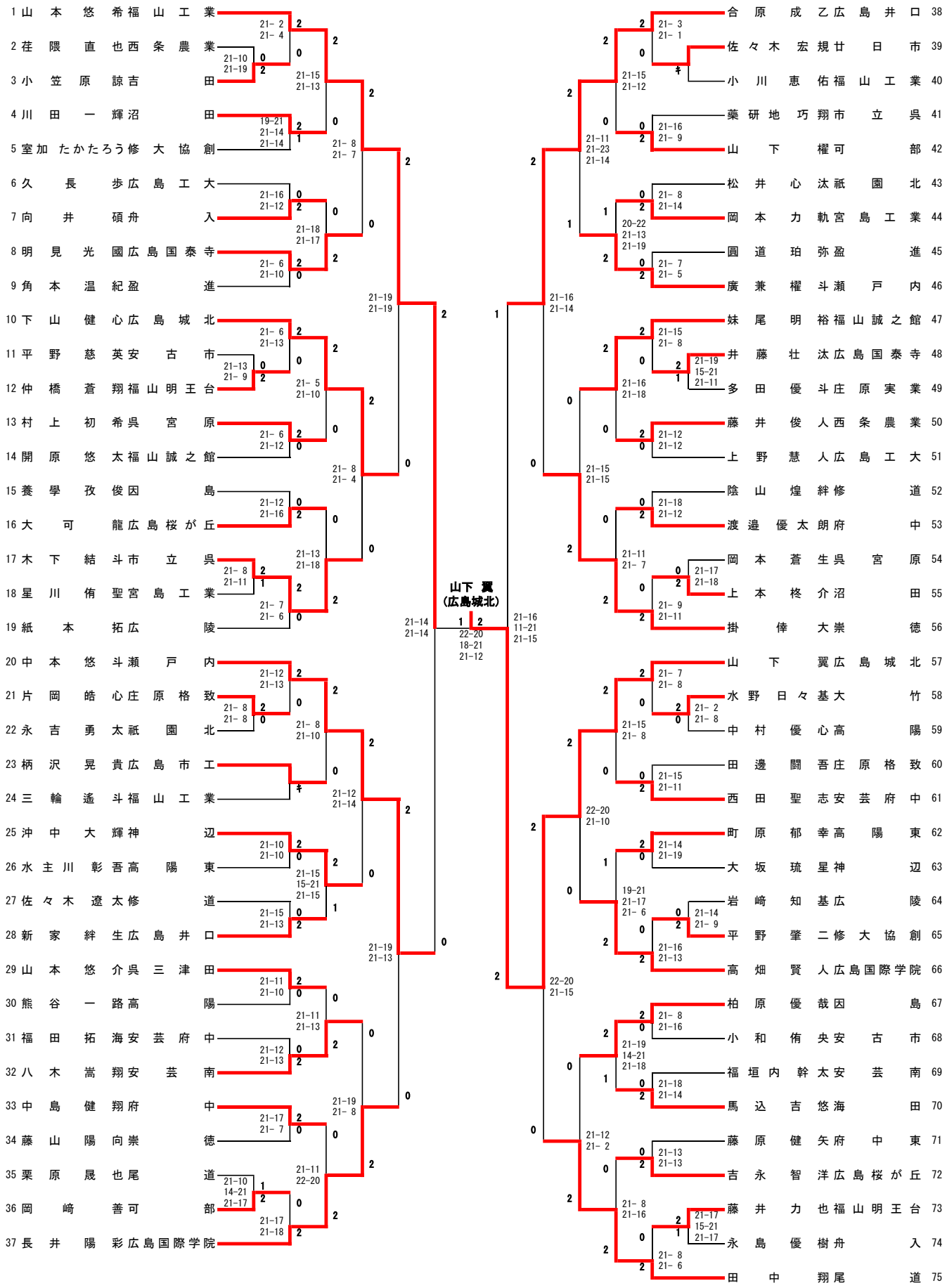
１年男子シングルス