１年女子ダブルス

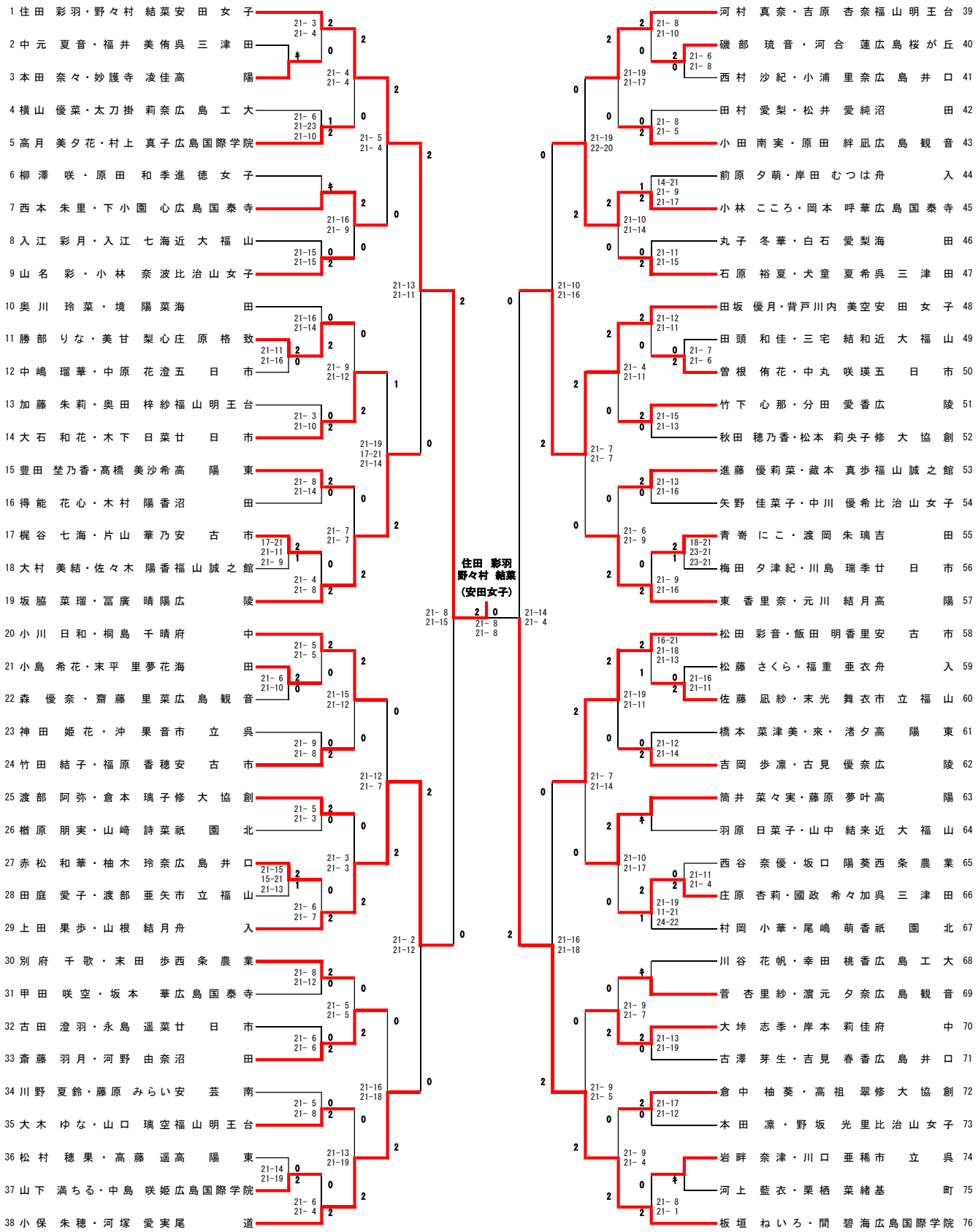
1 住田 彩羽・野々村 結菜 安田女子
2 中元 夏音・福井 美侑 呉三津田
3 本田 奈々・妙護寺 凌佳 高陽
4 横山 優菜・太刀掛 莉奈 広島工大
5 高月 美夕花・村上 真子 広島国際学院
6 柳澤 咲・原田 和季 進徳女子
7 西本 朱里・下小園 心 広島国泰寺
8 入江 彩月・入江 七海 近大福山
9 山名 彩・小林 奈波 比治山女子
10 奥川 玲菜・境 陽菜 海田
11 勝部 りな・美甘 梨心 庄原格致
12 中嶋 瑠華・中原 花澄 五日市
13 加藤 朱莉・奥田 梓紗 福山明王台
14 大石 和花・木下 日菜 廿日市
15 豊田 埜乃香・髙橋 美沙希 高陽東
16 得能 花心・木村 陽香 沼田
17 梶谷 七海・片山 華乃 安古市
18 大村 美結・佐々木 陽香 福山誠之館
19 坂脇 菜瑠・冨廣 晴陽 広陵
20 小川 日和・桐島 千晴 府中
21 小島 希花・末平 里夢 花海田
22 森 優奈・齋藤 里菜 広島観音
23 神田 姫花・沖 果音 市立呉
24 竹田 結子・福原 香穂 安古市
25 渡部 阿弥・倉本 璃子 修大協創
26 楢原 朋実・山崎 詩菜 祇園北
27 赤松 和華・柚木 玲奈 広島井口
28 田庭 愛子・渡部 亜矢 市立福山
29 上田 果歩・山根 結月 舟入
30 別府 千歌・末田 歩西 条農業
31 甲田 咲空・坂本 華 広島国泰寺
32 古田 澄羽・永島 遥菜 廿日市
33 斎藤 羽月・河野 由奈 沼田
34 川野 夏鈴・藤原 みらい 安芸南
35 大木 ゆな・山口 璃空 福山明王台
36 松村 穂果・高藤 遥 高陽東
37 山下 満ちる・中島 咲姫 広島国際学院
38 小保 朱穂・河塚 愛実 尾道
39 河村 真奈・吉原 杏奈 福山明王台
40 磯部 琉音・河合 蓮 広島桜が丘
41 西村 沙紀・小浦 里奈 広島井口
42 田村 愛梨・松井 愛純 沼田
43 小田 南実・原田 絆凪 広島観音
44 前原 夕萌・岸田 むつは 舟入
45 小林 こころ・岡本 呼華 広島国泰寺
46 丸子 冬華・白石 愛梨 海田
47 石原 裕夏・犬童 夏希 呉三津田
48 田坂 優月・背戸川内 美空 安田女子
49 田頭 和佳・三宅 結和 近大福山
50 曽根 侑花・中丸 咲瑛 五日市
51 竹下 心那・分田 愛香 広陵
52 秋田 穂乃香・松本 莉央子 修大協創
53 進藤 優莉菜・藏本 真歩 福山誠之館
54 矢野 佳菜子・中川 優希 比治山女子
55 青嵜 にこ・渡岡 朱璃吉 田
56 梅田 夕津紀・川島 瑞季 廿日市
57 東 香里奈・元川 結月 高陽
58 松田 彩音・飯田 明香里 安古市
59 松藤 さくら・福重 亜衣 舟入
60 佐藤 凪紗・末光 舞衣 市立福山
61 橋本 菜津美・來・渚夕 高陽東
62 吉岡 歩凛・古見 優奈 広陵
63 筒井 菜々実・藤原 夢叶 高陽
64 羽原 日菜子・山中 結来 近大福山
65 西谷 奈優・坂口 陽葵 西条農業
66 庄原 杏莉・國政 希々加 呉三津田
67 村岡 小華・尾嶋 萌香 祇園北
68 川谷 花帆・幸田 桃香 広島工大
69 菅 杏里紗・濵元 夕奈 広島観音
70 大垰 志季・岸本 莉佳 府中
71 古澤 芽生・吉見 春香 広島井口
72 倉中 柚葵・高祖 翠修 大協創
73 本田 凛・野坂 光里 比治山女子
74 岩畔 奈津・川口 亜稀 市立呉
75 河上 藍衣・栗栖 菜緒 基町
76 板垣 ねいろ・間 碧海 広島国際学院
住田 彩羽
野々村 結菜
（安田女子）