第４回広島県高等学校バドミントン学年別大会　　2023年2月5日　チャレンジこざかなくんアリーナ
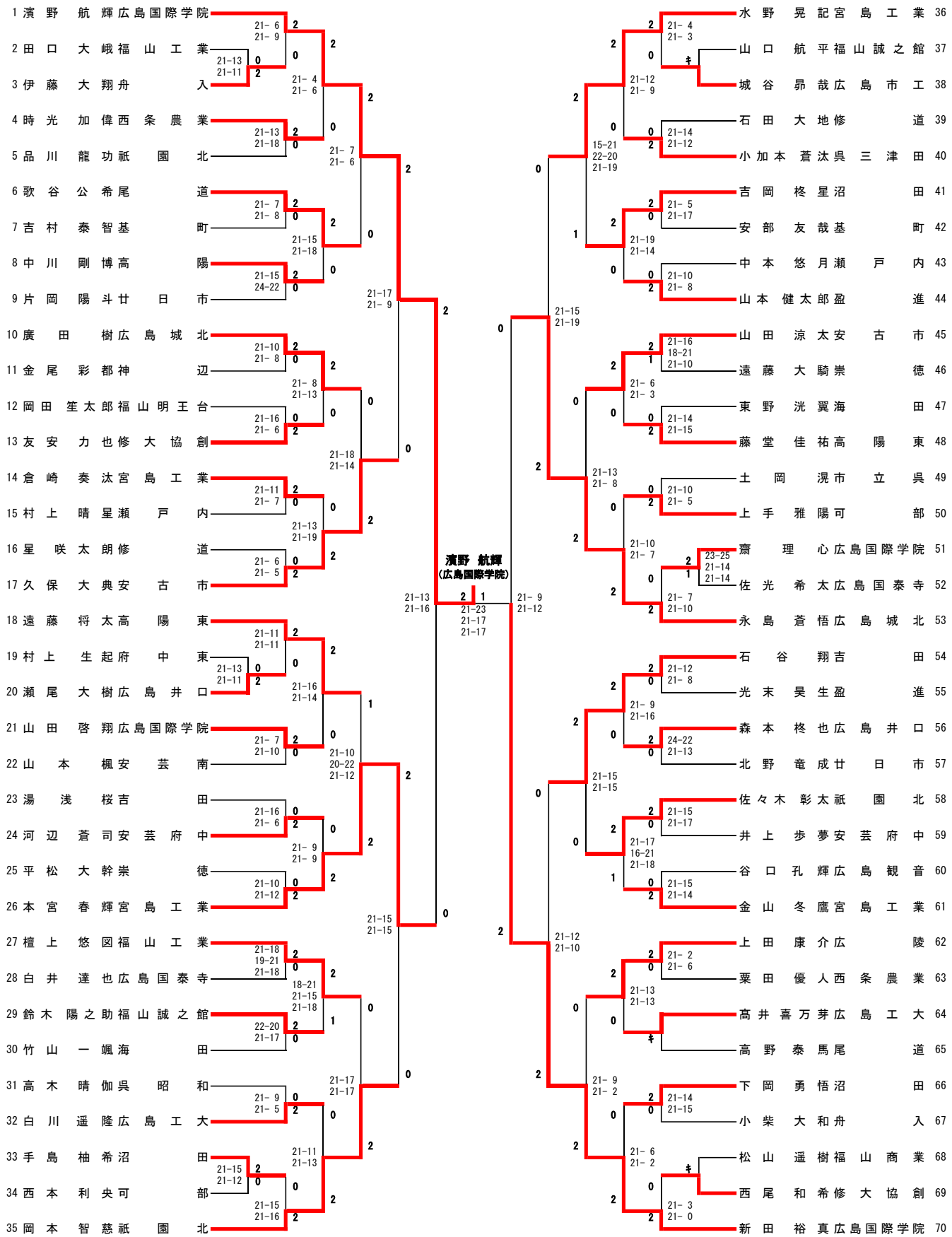
２年男子シングルス