第４回広島県高等学校学年別大会　　2023年2月4日　広島市佐伯区スポーツセンター
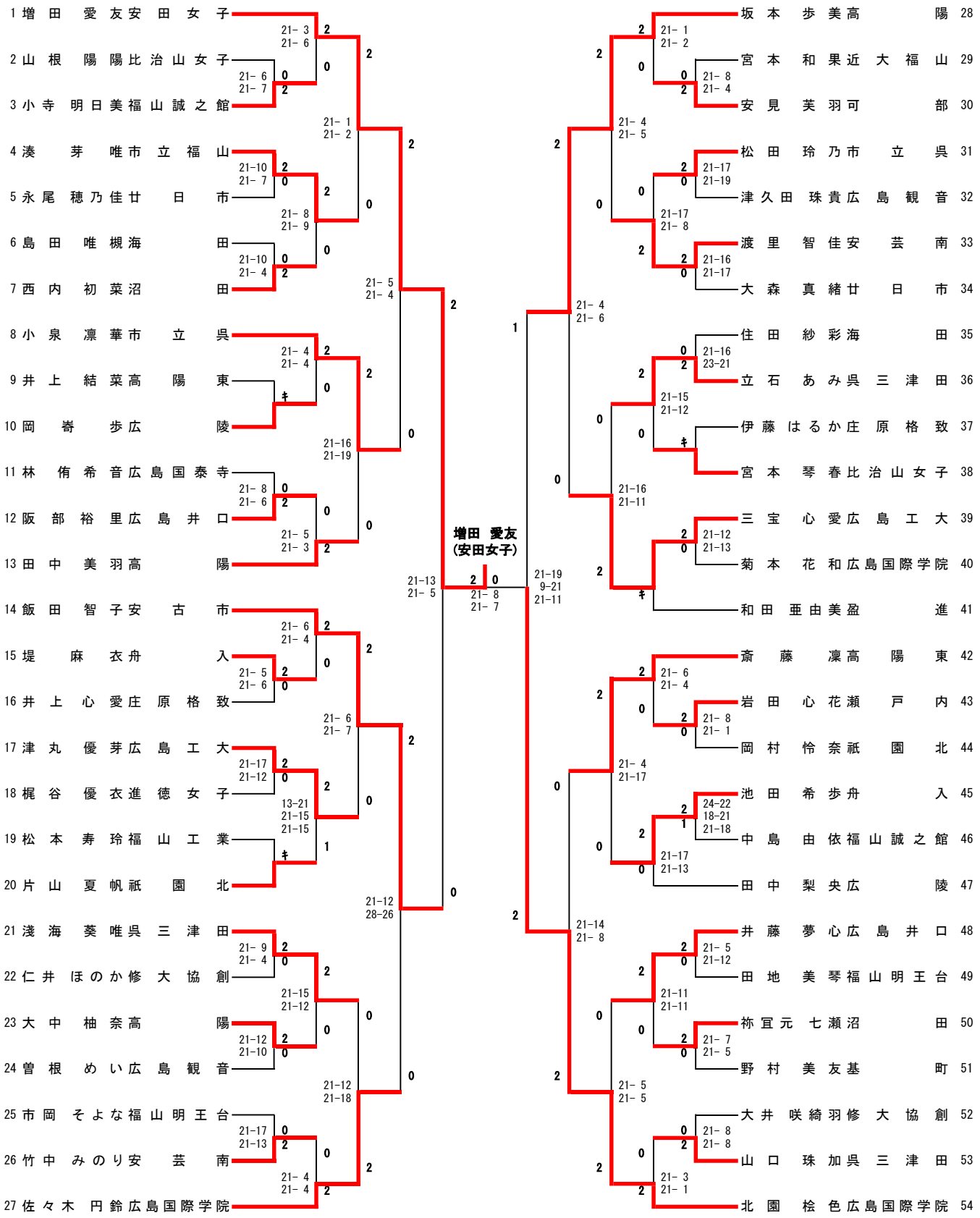
１年女子シングルス