男子シングルス

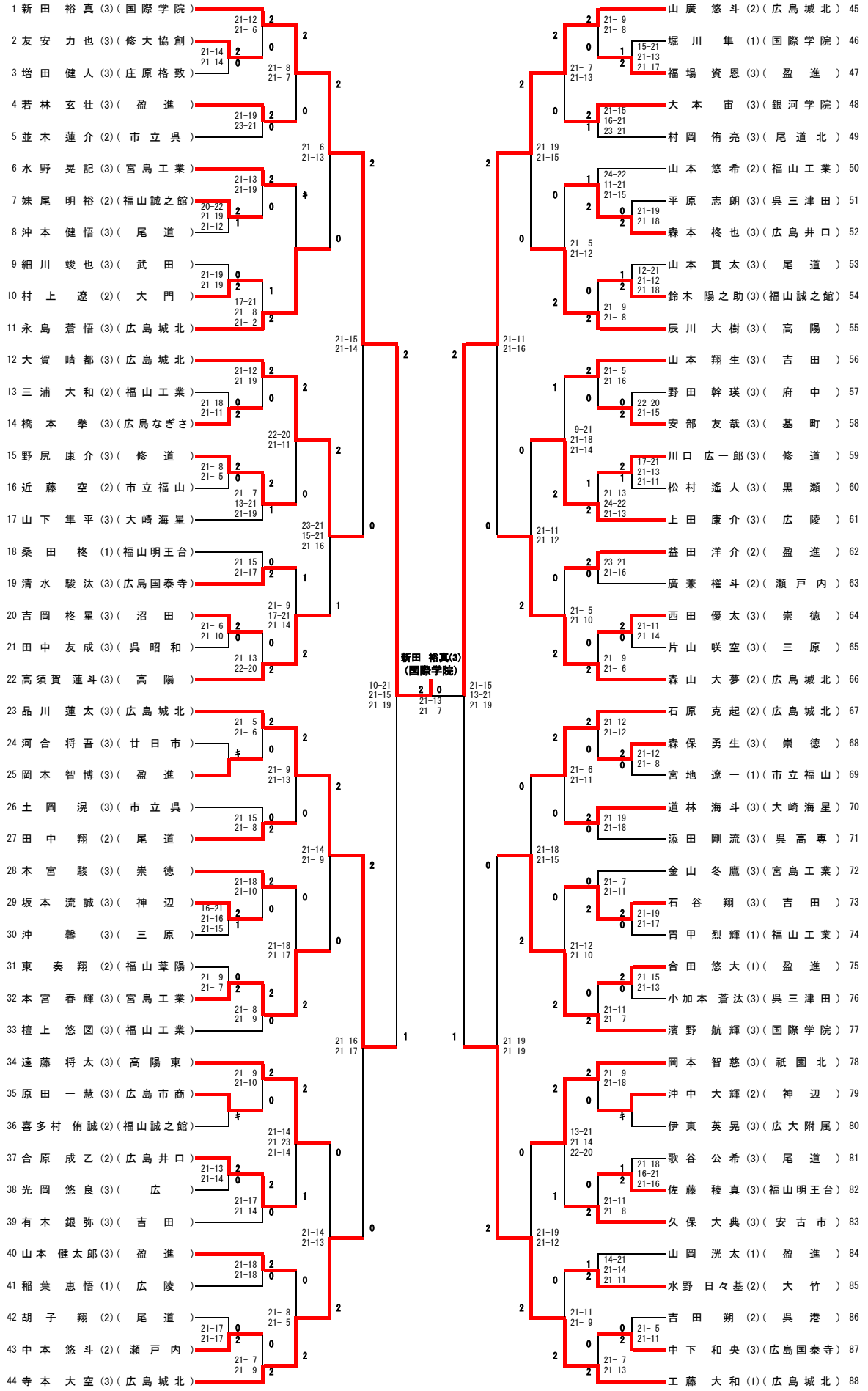
1 新田 裕真(3)(国際学院)
2 友安 力也(3)(修大協創)
3 増田 健人(3)(庄原格致)
4 若林 玄壮(3)(盈進)
5 並木 蓮介(2)(市立呉)
6 水野 晃記(3)(宮島工業)
7 妹尾 明裕(2)(福山誠之館)
8 沖本 健悟(3)(尾道)
9 細川 竣也(3)(武田)
10 村上 遼(2)(大門)
11 永島 蒼悟(3)(広島城北)
12 大賀 晴都(3)(広島城北)
13 三浦 大和(2)(福山工業)
14 橋本 拳(3)(広島なぎさ)
15 野尻 康介(3)(修道)
16 近藤 空(2)(市立福山)
17 山下 隼平(3)(大崎海星)
18 桑田 柊(1)(福山明王台)
19 清水 駿汰(3)(広島国泰寺)
20 吉岡 柊星(3)(沼田)
21 田中 友成(3)(呉昭和)
22 高須賀 蓮斗(3)(高陽)
23 品川 蓮太(3)(広島城北)
24 河合 将吾(3)(廿日市)
25 岡本 智博(3)(盈進)
26 土岡 滉(3)(市立呉)
27 田中 翔(2)(尾道)
28 本宮 駿(3)(崇徳)
29 坂本 流誠(3)(神辺)
30 沖 馨(3)(三原)
31 東 奏翔(2)(福山葦陽)
32 本宮 春輝(3)(宮島工業)
33 檀上 悠図(3)(福山工業)
34 遠藤 将太(3)(高陽東)
35 原田 一慧(3)(広島市商)
36 喜多村 侑誠(2)(福山誠之館)
37 合原 成乙(2)(広島井口)
38 光岡 悠良(3)(広)
39 有木 銀弥(3)(吉田)
40 山本 健太郎(3)(盈進)
41 稲葉 恵悟(1)(広陵)
42 胡子 翔(2)(尾道)
43 中本 悠斗(2)(瀬戸内)
44 寺本 大空(3)(広島城北)
45 山廣 悠斗(2)(広島城北)
46 堀川 隼(1)(国際学院)
47 福場 資恩(3)(盈進)
48 大本 宙(3)(銀河学院)
49 村岡 侑亮(3)(尾道北)
50 山本 悠希(2)(福山工業)
51 平原 志朗(3)(呉三津田)
52 森本 柊也(3)(広島井口)
53 山本 貫太(3)(尾道)
54 鈴木 陽之助(3)(福山誠之館)
55 辰川 大樹(3)(高陽)
56 山本 翔生(3)(吉田)
57 野田 幹瑛(3)(府中)
58 安部 友哉(3)(基町)
59 川口 広一郎(3)(修道)
60 松村 遙人(3)(黒瀬)
61 上田 康介(3)(広陵)
62 益田 洋介(2)(盈進)
63 廣兼 櫂斗(2)(瀬戸内)
64 西田 優太(3)(崇徳)
65 片山 咲空(3)(三原)
66 森山 大夢(2)(広島城北)
67 石原 克起(2)(広島城北)
68 森保 勇生(3)(崇徳)
69 宮地 遼一(1)(市立福山)
70 道林 海斗(3)(大崎海星)
71 添田 剛流(3)(呉高専)
72 金山 冬鷹(3)(宮島工業)
73 石谷 翔(3)(吉田)
74 胃甲 烈輝(1)(福山工業)
75 合田 悠大(1)(盈進)
76 小加本 蒼汰(3)(呉三津田)
77 濱野 航輝(3)(国際学院)
78 岡本 智慈(3)(祇園北)
79 沖中 大輝(2)(神辺)
80 伊東 英晃(3)(広大附属)
81 歌谷 公希(3)(尾道)
82 佐藤 稜真(3)(福山明王台)
83 久保 大典(3)(安古市)
84 山岡 洸太(1)(盈進)
85 水野 日々基(2)(大竹)
86 吉田 朔(2)(呉港)
87 中下 和央(3)(広島国泰寺)
88 工藤 大和(1)(広島城北)
斬田 裕真(3)
(国際学院)