男子ダブルス

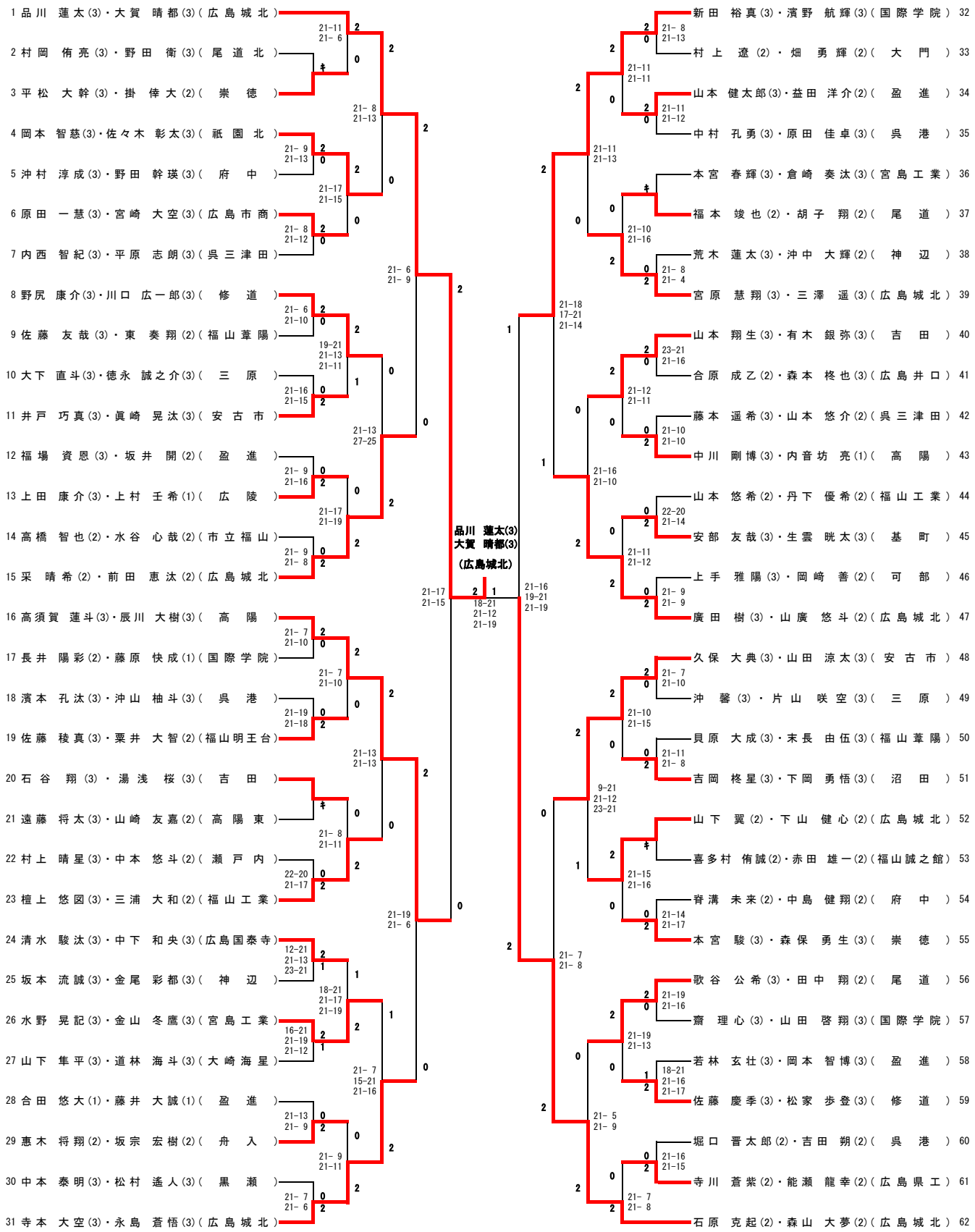
1 品川 蓮太(3)・大賀 晴都(3)(広島城北)
2 村岡 侑亮(3)・野田 衛(3)(尾道北)
3 平松 大幹(3)・掛 倖大(2)(崇徳)
4 岡本 智慈(3)・佐々木 彰太(3)(祇園北)
5 沖村 淳成(3)・野田 幹瑛(3)(府中)
6 原田 一慧(3)・宮崎 大空(3)(広島市商)
7 内西 智紀(3)・平原 志朗(3)(呉三津田)
8 野尻 康介(3)・川口 広一郎(3)(修道)
9 佐藤 友哉(3)・東 奏翔(2)(福山葦陽)
10 大下 直斗(3)・徳永 誠之介(3)(三原)
11 井戸 巧真(3)・眞崎 晃汰(3)(安古市)
12 福場 資恩(3)・坂井 開(2)(盈進)
13 上田 康介(3)・上村 壬希(1)(広陵)
14 高橋 智也(2)・水谷 心哉(2)(市立福山)
15 采 晴希(2)・前田 恵汰(2)(広島城北)
16 高須賀 蓮斗(3)・辰川 大樹(3)(高陽)
17 長井 陽彩(2)・藤原 快成(1)(国際学院)
18 濱本 孔汰(3)・沖山 柚斗(3)(呉港)
19 佐藤 稜真(3)・粟井 大智(2)(福山明王台)
20 石谷 翔(3)・湯浅 桜(3)(吉田)
21 遠藤 将太(3)・山崎 友嘉(2)(高陽東)
22 村上 晴星(3)・中本 悠斗(2)(瀬戸内)
23 檀上 悠図(3)・三浦 大和(2)(福山工業)
24 清水 駿汰(3)・中下 和央(3)(広島国泰寺)
25 坂本 流誠(3)・金尾 彩都(3)(神辺)
26 水野 晃記(3)・金山 冬鷹(3)(宮島工業)
27 山下 隼平(3)・道林 海斗(3)(大崎海星)
28 合田 悠大(1)・藤井 大誠(1)(盈進)
29 惠木 将翔(2)・坂宗 宏樹(2)(舟入)
30 中本 泰明(3)・松村 遙人(3)(黒瀬)
31 寺本 大空(3)・永島 蒼悟(3)(広島城北)
品川 蓮太(3)
大賀 晴都(3)
(広島城北)
21-17
21-15
18-21
21-12
21-19
21-16
19-21
21-19
32 新田 裕真(3)・濱野 航輝(3)(国際学院)
33 村上 遼(2)・畑 勇輝(2)(大門)
34 山本 健太郎(3)・益田 洋介(2)(盈進)
35 中村 孔勇(3)・原田 佳卓(3)(呉港)
36 本宮 春輝(3)・倉崎 奏汰(3)(宮島工業)
37 福本 竣也(2)・胡子 翔(2)(尾道)
38 荒木 蓮太(3)・沖中 大輝(2)(神辺)
39 宮原 慧翔(3)・三澤 遥(3)(広島城北)
40 山本 翔生(3)・有木 銀弥(3)(吉田)
41 合原 成乙(2)・森本 柊也(3)(広島井口)
42 藤本 遥希(3)・山本 悠介(2)(呉三津田)
43 中川 剛博(3)・内音坊 亮(1)(高陽)
44 山本 悠希(2)・丹下 優希(2)(福山工業)
45 安部 友哉(3)・生雲 晄太(3)(基町)
46 上手 雅陽(3)・岡崎 善(2)(可部)
47 廣田 樹(3)・山廣 悠斗(2)(広島城北)
48 久保 大典(3)・山田 涼太(3)(安古市)
49 沖 馨(3)・片山 咲空(3)(三原)
50 貝原 大成(3)・末長 由伍(3)(福山葦陽)
51 吉岡 柊星(3)・下岡 勇悟(3)(沼田)
52 山下 翼(2)・下山 健心(2)(広島城北)
53 喜多村 侑誠(2)・赤田 雄一(2)(福山誠之館)
54 脊溝 未来(2)・中島 健翔(2)(府中)
55 本宮 駿(3)・森保 勇生(3)(崇徳)
56 歌谷 公希(3)・田中 翔(2)(尾道)
57 齋 理心(3)・山田 啓翔(3)(国際学院)
58 若林 玄壮(3)・岡本 智博(3)(盈進)
59 佐藤 慶季(3)・松家 歩登(3)(修道)
60 堀口 晋太郎(2)・吉田 朔(2)(呉港)
61 寺川 蒼紫(2)・能瀬 龍幸(2)(広島県工)
62 石原 克起(2)・森山 大夢(2)(広島城北)